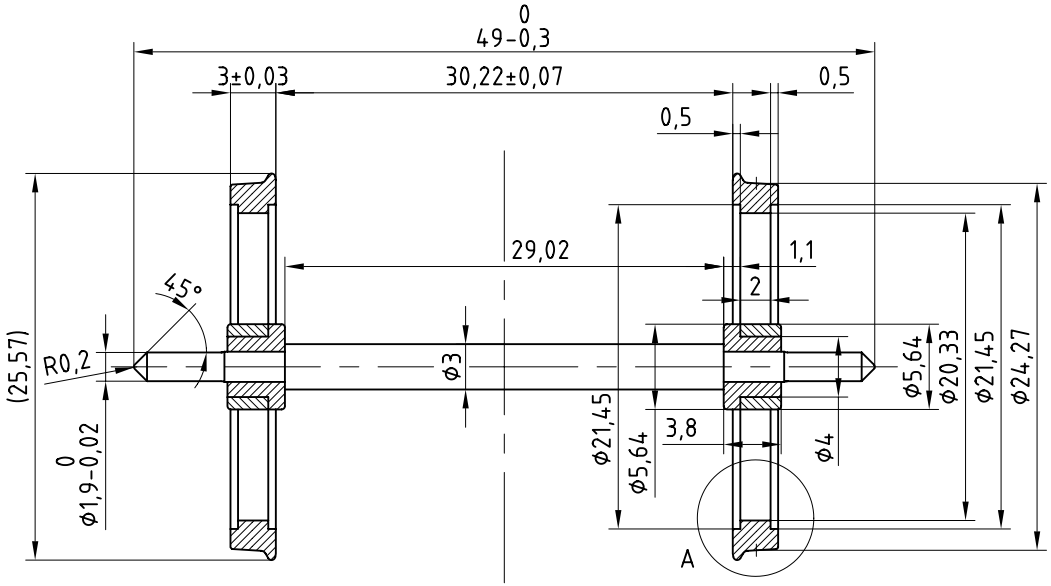

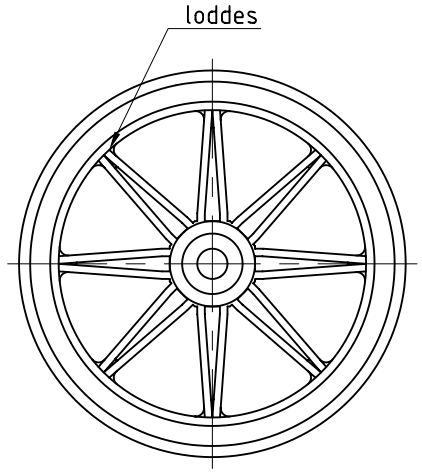

hjulstjerne

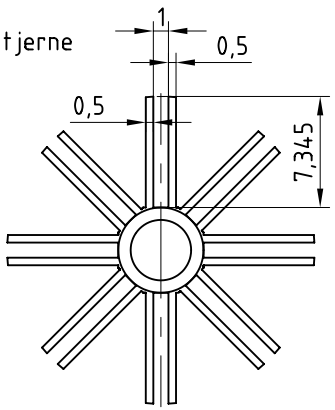

A (10:1)

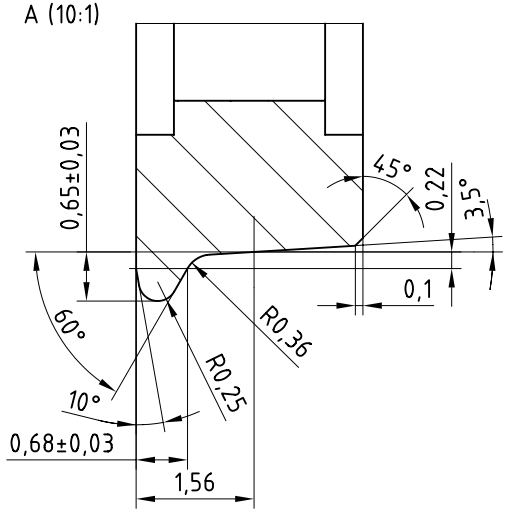

Proto:45 Models v/ Erik Olsen Tranebakken 52, DK-2635 Ishøj	Målforhold	Tegn.	EO	040700
	2:1	Kontr.	EO	040700
		Godk.	EO	040700
Stjernehjulsæt 1092 mm Proto:45, isoleret	Tegning nr.: HJUL0022-1			