Læsning af Godsvogne.

Godsvognenes Bæreevne.

Ved en dansk Statsbanevogns Bæreevne forstaas den Vognen paamalede »Last« med Tillæg af 5 %. Denne Regel gælder ogsaa de i Statsbanernes Vognpark indlemmede Vogne, der tilhører private. Afkølingsvognene har en Bæreevne, der svarer til den paamalede Godslast + 5 % med Tillæg af den paamalede Islast. Eksempelvis kan altsaa en Ik-Vogn med en paamalet Godslast af 7500 kg og en paamalet Islast af 2700 kg læsses med 7875 kg Gods, naar Islasten er fuldt udnyttet, medens den, naar der kun er fyldt 1000 kg Is i Iskassen, kan læsses med 7875 kg + 1700 kg = 9575 kg Gods, og med 7875 kg + 2700 kg = 10575 kg Gods, naar Iskasserne eventuelt er slaaet sammen, og det Rum, de indtager, bruges som Lastrum, alt dog under Forudsætning af, at største tilladte Akseltryk paa de Strækninger, Vognen skal befare, ikke er til Hinder derfor.

Fremmede Baners Vogne har ligeledes en Bæreevne af den paamalede Last + 5 %, medmindre Bæreevnen er særskilt angivet paa Vognen.

Godsvognenes Akseltryk og Metervægt.

Af Hensyn til Sporets og Broernes Styrke maa en Godsvogns Totalvægt (Vognens paamalede Egenvægt + Ladningens Vægt) — fordelt ligeligt paa Akslerne — ikke være større, end at de foran i Tjenestekøreplanerne for de forskellige Statsbanestrækninger anførte Størrelser for tilladt Akseltryk og Metervægt ikke overskrides. Genstande af større Vægt, end Akseltrykbestemmelserne tillader, kan kun befordres efter særlig Tilladelse.

Det største tilladte Akseltryk og den største tilladte Metervægt paa Statsbanernes Strækninger og paa indenlandske private Baner og Færger, der kan befordre normalsporede Vogne,

findes i »Fortegnelse over største tilladte Akselafstand, Akseltryk, Metervægt og Ladeprofil paa danske normalsporede Baner og Færger«.

Naar der bestilles Vogne til Læsning af Gods til indenlandske Stationer, hvortil Vognene ikke kan læsses til deres fulde Bæreevne, uden at det største tilladte Akseltryk paa de i Befordringen deltagende indenlandske Privatbaner eller Privatfærger derved overskrides, skal Afsenderens Opmærksomhed henledes paa dette Forhold. Fastholdes Bestillingen, skal Vognene leveres, og læsses de saaledes, at deres Totalvægt overstiger det paa en Del af Befordringsstrækningen tilladte Akseltryk, skal Vognene føres igennem til Overgangsstationen til den Strækning, som Vognene ikke kan passere paa Grund af deres Akseltryk. Overgangsstationen underretter den paagældende Styrelse om Vognenes Ankomst, og ønskes Vognene herefter ikke overtaget, skal den overleverende Bane foretage den Omlæsning, der er nødvendig for at føre Vognene videre til Bestemmelsesstationen. Omlæsningsomkostningerne belastes Forsendelsen.

Indgaar der fra udenlandske Baner Vogne, hvis Akseltryk eller Metervægt overstiger det paa en Del af den danske Befordringsstrækning tilladte, skal saadanne Vogne, forudsat at de ellers opfylder Betingelserne for Overtagelse, ikke tilbagevises, men overtages og føres igennem til Overgangsstationen til den Strækning, som Vognene ikke kan passere paa Grund af deres Akseltryk eller Metervægt. Denne Station foretager den Omlæsning, der er nødvendig for at føre Vognene videre til Bestemmelsesstationen. Er Omlæsningsstationen tillige Overgangsstation til en Privatbane eller til en Privatfærge, skal denne forespørges, førend Omlæsning paabegyndes, om Vognene ønskes overtaget uden Omlæsning.

Naar en Vogn omlæsses paa Grund af for stort Akseltryk, skal Omlæsningsomkostningerne,

naar det drejer sig om Trælastsendinger ekspederet efter den dansk-svenske eller den dansk-norske Forbindelses-Tarif,

naar Sendingen er ekspederet efter den dansk-tyske Kultarif, eller

naar Sendingen er ledsaget af Fragtbrev, i hvilket Afsenderen har foreskrevet Omlæsning paa eget Ansvar og Bekostning,

belastes Forsendelsen. (Omlæsningsomkostninger, der fremkom-

mer som Følge af for stor Metervægt, skal indtil videre ikke belastes Forsendelsen).

Er der efter foranstaaende ikke Hjemmel til at belaste Forsendelsen med Omlæsningsomkostninger, skal disse,

naar det drejer sig om en Vogn, der er læsset i Sverige, og som paa Grund af for stort Akseltryk ikke kan gennemføres til Bestemmelsesstationen, betales af Modtagelsesbanen,

i alle andre Tilfælde foreløbig betales af Omlæsningsstationen. Denne indsender ad tjenstlig Vej Indberetning til Generaldirektoratet med Oplysning om Vognens Ejendomsbane, Nummer, Afsendelses- og Bestemmelsesstation, Ekspeditionsdata samt Aarsagen til og eventuelle Omkostninger ved Omlæsningen.

Er Omlæsning af Vogne med for stort Akseltryk eller for stor Metervægt ikke mulig, skal Afsenderens Disposition indhentes af den Station, der skulde have besørget Omlæsningen.

Kan Omlæsning som Følge af Toldhensyn ikke finde Sted paa Overgangsstationen til den Strækning, som Vognene ikke kan passere paa Grund af deres Akseltryk eller Metervægt, skal Vognene kun føres igennem til den nærmeste foran Overgangsstationen liggende Station, hvor Toldbehandling og Omlæsning kan ske.

Ladeprofiler.

Vedrørende Bestemmelserne om tilladt Ladeprofil henvises til:

»Fortegnelse over største tilladte Akselafstand, Akseltryk, Metervægt og Ladeprofil paa danske normalsporede Baner og Færger«,

»Maximalradstand, Maximalraddruck und Lademass der im internationalen Eisenbahnverkehr zugelassenen Wagen« og

»Begrenzungslinien der im internationalen Eisenbahnverkehr zugelassenen Wagen«.

Stationer, der ikke har nævnte internationale Fortegnelser, maa indhente fornøden Oplysning hos Distrikterne.

Bestemmelserne om Profilerne skal nøje overholdes, og

Vogne, der er undervejs, skal udsættes til Profilmaaling, naar en saadan synes paakrævet.

Genstande, der enten i Højden eller Bredden naar ud over de foreskrevne Ladeprofiler, kan kun befordres efter særlig Overenskomst.

Overgangsstationerne til udenlandske Baner eller indenlandske Privatbaner skal nægte Overtagelse af Vogne, der er bestemt til Viderebefordring, naar Vognene ikke kan passere Stationens Ladeprofil-Skabelon.

Overgangsstationerne til indenlandske Privatbaner skal nægte Overtagelse af Vogne, der er bestemt til at befordres over udenlandske Banestrækninger, naar det vides, at deres Profil overskrider det paa de paagældende Banestrækninger tilladte Ladeprofil.

I Tilfælde, hvor Videreførsel af Vogne uden for Profilbestemmelserne maatte være særlig ønskelig, skal Overgangsstationerne rette Henvendelse til det paagældende Distrikt om Tilladelse til Videreførsel.

Tilsyn med Læsningen.

Det paahviler Afgangsstationen at føre et omhyggeligt Tilsyn med en Vogns Læsning og herunder navnlig at paase,

at de læssede Genstande ligger fast og sikkert i Vognen, saa at de ikke kan forskubbe sig paa Grund af Stød og Rystelser,

at Læsset fordeles saaledes, at Vognens Hjul saa vidt muligt bliver belastet ens,

at Vognens Bæreevne ikke overskrides,

at de gældende Bestemmelser om Akseltrykket og Metervægten paa de Strækninger, Vognen skal gennemløbe, er overholdt,

at Læsset ikke naar uden for de tilladte Profilgrænser,

at alle Lemme, Døre og Ventiler lukkes forsvarligt for at undgaa, at Godset skal blive beskadiget af Regn. Gitterdørene i Q-Vognene skal saaledes ogsaa lukkes inden Indlæsningen for at forebygge Indtrængen af Slagregn gennem Endedørene, og ved Vogne med Sidelemme skal de udvendig paa Vognsiderne anbragte Bolte sættes ind i de for dem bestemte Huller. (For Lukning af Døre m. v. ved Forsendelser af levende Dyr se dog Bestemmelserne i Ordre E, Side 159, og om Toldlukning af Vogne se Ordre E, Side 260).

Overfaldet, som findes over Dørene paa nogle af de aabne Godsvogne, skal lukkes, inden Læsning af Kul eller lignende paabegyndes, da Overfaldet ellers ikke kan lukkes, fordi Vognsiderne bliver fjernet noget fra hinanden under Læsning, at de efterfølgende særlige Bestemmelser for Læsning af aabne Godsvogne overholdes.

Fragtbreve over Vognladningsgods, over Stykgodsforsendelser, der uden for Varehusets Omraade af Afsenderne læsses i særskilt Vogn, samt over levende Dyr og Køretøjer, der er læsset i særskilte Vogne, skal paategnes med Navn (Mærke) af den, der har Tilsynet med de paagældende Vognes Læsning, hvorved han overtager Ansvaret for, at Vognene er i forskriftsmæssig Stand, for deres rette Benyttelse og forsvarlige Læsning og for de Fragtbrevet paaførte Vognnumre m. v.

Inden en Vogn overtages til Befordring fra fremmede Baner, skal Overgangsstationen forvisse sig om, at Læsningen af den er forsvarlig udført.

Samtlige Stationer og Togpersonalet skal føre Tilsyn med, at de i Togene værende Vogne, for saa vidt det er kendeligt udvendigt, er forsvarligt læsset.

I alle Tilfælde, hvor uforsvarlig Læssemaade opdages undervejs eller paa Bestemmelsesstationen, skal Indberetning indsendes til Distriktet.

Særlige Bestemmelser for Læsning af Vogne med Stykgods.

Det fremgaar af Togplanerne, hvilke Ilstykgods- og Fragtstykgodsvogne der planmæssigt skal befordres i de forskellige Tog.

Paa de Strækninger, hvor der ikke skal arbejdes med Fragtstykgodsvogne, er de i Togplanerne anførte Tog, henholdsvis Færger, at betragte som de seneste, hvormed Vognene maa sendes for at naa rettidigt frem. Der er altsaa intet til Hinder for at afsende Vognene med tidligere Tog (Færger), ej heller for at Vognene befordres paa Søn- og Helligdage.

Paa de Strækninger, hvor der skal finde Indlæsning Sted, skal de faste Fragtstykgodsvogne nøjagtig følge deres Plan. Skal der kun foretages Udlæsning, er der derimod intet til Hin-

der for paa Hverdage at sende Vognene med tidligere Tog, der befordrer Fragtstykgods, end de i Planen anførte.

Bliver en Vogn, der skal tjene som Opsamlingsvogn, opholdt eller udsat paa en Station, saa at den ikke kan løbe over Opsamlingsstrækningen i det fastsatte Tog, paahviler det den Station, hvor Vognen forsinkes, at underrette Strækningen samt at give Indberetning til Distriktet om Forsinkelsen.

Togførerne skal gøre Bemærkning paa Tograpporten, naar en fast Opsamlingsvogn mangler i Toget.

De Stationer, hvor Opsamlingsvognene udsættes til Behandling ved Varehus, har Pligt til at ordne Vognene saaledes, at i hvert Fald Udlæsningsgodset indtil næste Udsættelsesstation er trukket frem til let Udlæsning.

Naar det af Hensyn til Godsmængden bliver nødvendigt at benytte mere end een Vogn til de i Planen fastsatte Strækninger, deles Godset saaledes, at Supplementsvognen kommer til at løbe over den kortest mulige Strækning, og at der saa vidt muligt ikke bliver Udlæsning saavel af den faste Vogn som af Supplementsvognen paa de samme Stationer.

Naar en Station har et saa stort Parti Gods til Afsendelse, at Ind- og Udlæsning heraf ikke kan foretages under Togets planmæssige Opholdstid, eller naar der haves Gods, som paa Grund af de enkelte Stykkers Vægt eller Omfang er særlig vanskeligt at udlæsse undervejs, kan den læsse særskilt Vogn. Som Mindstevægt for saadan Ekstravogn bestemmes ca. 2000 kg for Fragtstykgods og ca. 1500 kg for Ilstykgods. Der bør dog kun læsses Ekstravogne med Ilstykgods, naar det Gods, der haves til Befordring, ikke uden væsentlig Forsinkelse kan indlæsses under Togets Ophold, eller naar Pladsmangel i de faste Vogne nødvenddiggør det. Navnlig bør det saa vidt muligt undgaas at læsse saadanne Ekstravogne over Færgestrækninger. Ekstravogne med Ilstykgods maa ikke udsættes undervejs., og Godset i disse Vogne maa ikke komme senere til Bestemmelsesstationen, end naar det befordres i de faste Ilstykgodsvogne.

Ekstra-Fragtstykgodsvogne maa kun indeholde Gods til enkelte Stationer eller en ganske kort Strækning, idet Smaapartier altid bør indlæsses i de faste Fragtstykgodsvogne af Hensyn til Udlæsning af saa faa Vogne som muligt. Vogne til Nærstrækninger maa være læsset saaledes, at Godset kommer regelmæssigt frem og ikke indgaar senere til Modtagelsesstationen, end naar det befordres i den faste Fragtstykgodsvogn. Saadanne Ekstravogne maa derfor som Regel ikke udsættes undervejs.

Vogne med Gods til fjernere Stationer kan derimod gives Udsættelse undervejs paa een Station, men Udsættelsesstationen skal da foranledige, at Vognene videresendes med det først afgaaende Tog, der maa befordre dem.

For Læsning af Fragtstykgodsvogne mellem Jylland—Fyn paa den ene Side og Sjælland—Falster paa den anden Side er der i Togplanerne fastsat særlige Regler.

En Ekstravogn, der dirigeres til en Omlæsningsstation, maa kun indeholde Gods, der i Henhold til Togplanen er bestemt til Omlæsning paa den paagældende Station.

Naar en Mellemstation har et betydeligt Parti Gods for en bestemt Pakvogn til Indlæsning, bør Udgangsstationen, eventuelt Pakmesteren, underrettes, og Pakmesteren bør underrette den foranliggende Strækning, naar en Opsamlingsvogn er optaget, og Supplementsvogn ikke kan skaffes paa en Mellemstation.

Godset i Opsamlingsvognene bør altid læsses saaledes, at Omlæsningsarbejdet kan foregaa saa let som muligt.

Særlige Bestemmelser for Læsning af aabne Godsvogne.

Læsning paa een Vogn.

Fællesbestemmelser.

Læsset maa kun naa saa langt ud over Vognens Pufferplanker, at der mellem Læsset og Pufferskiverne (naar Pufferne ikke er sammentrykket) er et Mellemrum paa mindst 400 mm indtil en Højde af 2000 mm over Skinnetop, i større Højde et Mellemrum paa mindst 200 mm. Desuden skal der af Hensyn til Koblingens Anbringelse paa Trækkrogen være et frit Rum paa mindst 200 mm oven over Trækkrogen og paa mindst 200 mm til begge Sider af Trækkrogen, regnet fra dennes Midte (se Fig. 1—3).

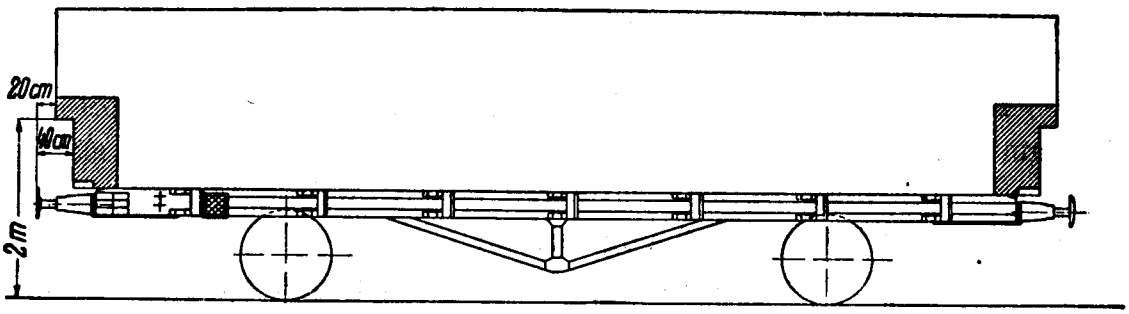

Fig. 1.

Naar Læsset længere ud over Pufferplanken, indsættes en Beskyttelsesvogn (Løber), eventuelt een ved hver Vognende. Anvendes kun Løber ved den ene Vognende, maa det nøje paases, at den Aksel paa den belæssede Vogn, der er nærmest Løberen, ikke bliver overbelastet.

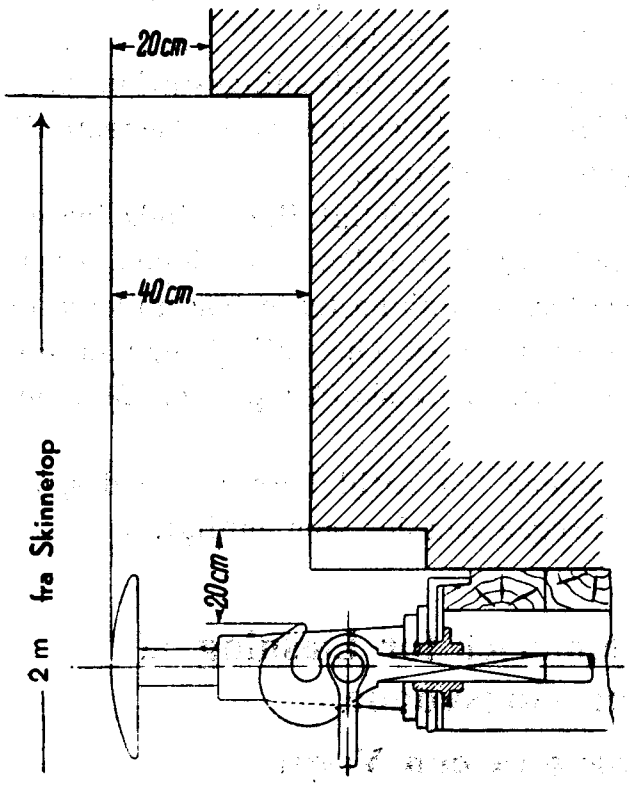

Fig. 2.

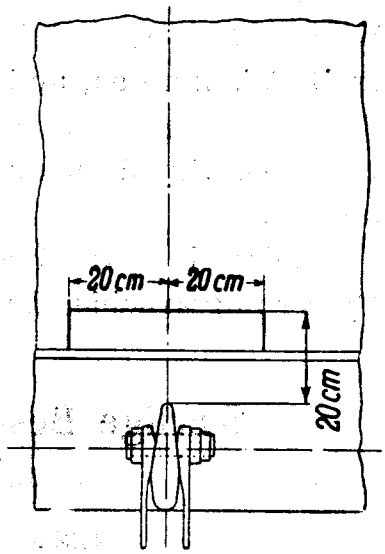

Fig. 3.

Løbere maa aldrig kunne berøres af Læsset, selv ved Kørsel gennem de skarpeste Kurver. Afstanden fra Læsset til Bunden af Vognene skal derfor være mindst 100 mm, og Afstanden fra Læsset til Beskyttelsesvognens Sidevægge skal — under Forudsætning af, at disse Vægge ikke befinder sig mindst 100 mm under Læsset — være:

mindst 300 mm, naar Læsset naar indtil Midten af Vognen eller derunder,

mindst 500 mm, naar Læsset naar ind over Midten af Vognen.

Læsning af Løbere er tilladt, naar de foran anførte Spillerum ikke formindskes ved de indlæssede Genstande. Disse skal derhos anbringes saaledes, at deres Tyngdepunkt falder saa nær som muligt i Midten af Vognen.

Fremmede Baners Vogne, der paa Henvejen benyttes som Løbere, skal paa Overgangsstationerne saa vidt muligt udveksles

med Statsbanevogne eller med fremmede Vogne, der alligevel skal passere paagældende Strækning i tom Tilstand.

En Vogns Side- og Endestøtter og disses Kæder maa ikke kunstigt forlænges. Kæderne i de over for hinanden staaende Sidestøtter skal, selv om de ikke skal fastholde Læsset, samles. Støtter, der forbindes over et op over Støtterne ragende Læs, skal sikres mod ikke at blive løftet op. Jerntraad, der benyttes til at fastholde og sikre Læsset, skal være udglødet og mindst 3 mm tykt og sammenbindes saaledes, at ingen Traadender rager frem.

Gods, der bestaar af let antændelige Genstande, skal dækkes omhyggeligt med Presenninger. Om Presenningers Anbringelse se Side 109.

For nedennævnte Godsarter gælder endvidere følgende:

Læsning af Træ og Tømmer.

Den Del af Læsset, der ikke naar op over Vognsiderne, henholdsvis Sidestøtterne, skal ligge helt ud til Sidevæggene, henholdsvis Sidestøtterne.

Er Vognens Sidevægge lavere end 40 cm, og er Vognen ikke udrustet med Sidestøtter, maa Læssets Højde over Vognbunden ikke overstige 2,7 m.

Brædder skal i den øverste Trediedel læsses i Forbandt, d. v. s. Bræddekanterne i et Lag skal ligge over Bræddemidte i det underliggende Lag (Fig. 6, 8 og 9).

Træ med ulige tykke Ender skal læsses saaledes, at de tykke og tynde Ender ligger skiftevis.

Den Del af Læsset, der naar op over Vognsiderne, maa ikke hvile paa Endevæggene.

Fjernes Vognens Endevægge, skal Sidevæggene paa mindst to Steder forbindes med udspændte Kæder, Jerntraad eller Tove, medmindre Vognen paa Sidevæggenes udvendige Side er forsynet med Støtter, der parvis er stramt forbundet.

Anvendes Vogne med Sidestøtter, eller anvendes der løse Støtter, skal hver Længde af den Del af Læsset, der naar op over Sidevæggene, fastholdes af mindst to Par Støtter, og hver Længde, der kun fastholdes af to Par Støtter, skal med begge Ender naa mindst 20 cm uden for Støtterne.

Den Del af Læsset, der naar op over Vognsiderne eller Støtterne, skal, naar der ikke i det følgende er anført andet, være formet som en Bue, hvis Højde ikke maa overstige ⅓ af Læssets Bredde (Fig. 4).

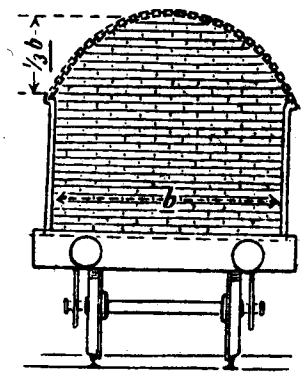

Fig. 4.

Læsses der op over Sidestøtterne, skal disses Kæder spændes stramt over Læsset. Har Støtterne ingen Kæder, eller er Kæderne for korte, skal Ringene i Støtterne forbindes stramt med hinanden ved Hjælp af Kæder, Jerntraad eller Tove. Har Støtterne ingen Ringe, skal der rundt om Læsset slynges Kæder, Jerntraad eller Tove.

I øvrigt gælder for de forskellige Arter af Træ og Tømmer følgende særlige Bestemmelser:

Træ med regelmæssige Flader (skaaret eller tilhugget Tømmer).

Ved Læsning paa Vogne med Sidestøtter.

Naar Læsset ikke op over Støtterne, skal det øverste Lag sikres med paasømmede krydsede eller tværliggende Brædder eller de over for hinanden værende Støtter skal umiddelbart over Læsset forbindes med stramt spændte Kæder, Jerntraad eller Tove (Fig. 5).

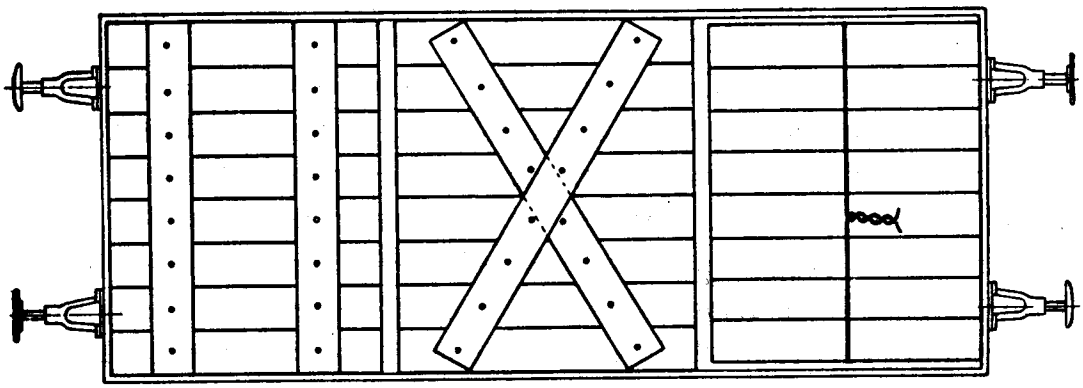

Fig. 5.

Brædder, men ikke andet skaaret Træ, kan læsses i fuld Bredde op over Sidestøtterne, naar Læssets Forskydning er hindret ved korsvis mellem Læs og Støtter anbragte Beskyttelsesbrædder, der ved Søm er fastgjort til Læsset, men Højden af

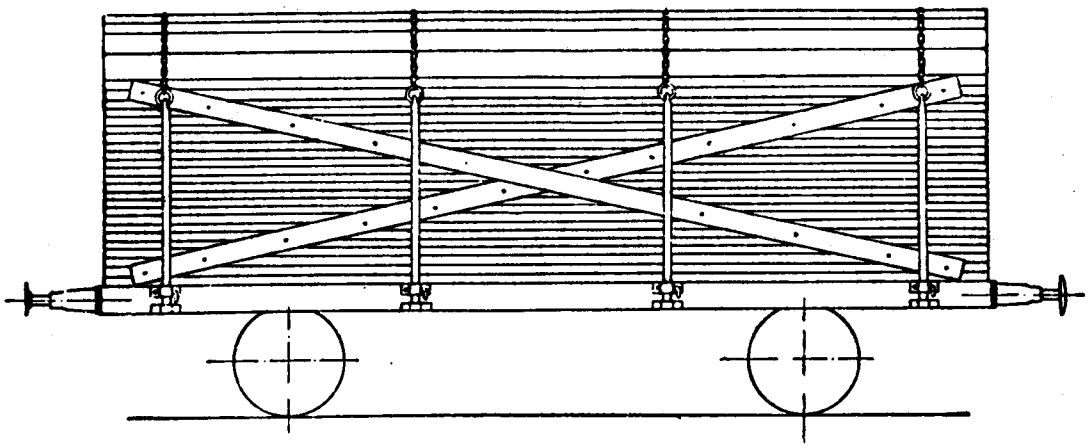

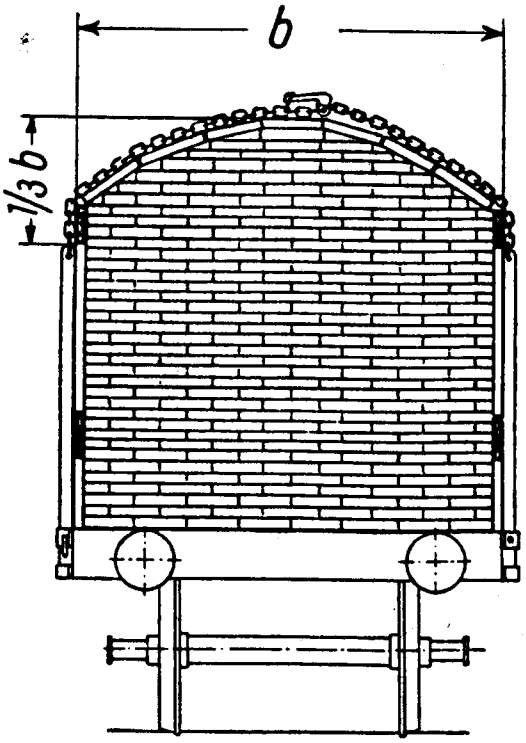

Fig. 6.

den Del af Læsset, der naar op over Sidestøtterne, maa højst være ⅓ af Læssets Bredde, og den Del af Læsset, der naar op over Beskyttelsesbrædderne, skal være bueformet (Fig. 6).

Ved Læsning paa Vogne med Sidevægge (og uden Sidestøtter).

Sidevæggene skal være mindst 30 cm høje. Naar Læsset ikke op over Vognsiderne, skal det øverste Lag sikres med paasømmede krydsede eller tværliggende Brædder eller Læsset skal holdes sammen med Jerntraad (Fig. 5).

Naar Læsset op over Vognsiderne, skal der ved hver Vognside direkte paa Vognbunden anbringes mindst to lodret stil-

lede Træstøtter for hver Trælængde. Støtterne maa ikke stilles mod Vogndørene. Hver Støtte skal have et Tværmaal paa mindst 35 cm² med en Tykkelse paa mindst 1,8 cm. (For at naa disse Maal er en Sammenlægning af to Brædder tilladt). Støtter af rundt Træ maa ikke benyttes. De over for hinanden værende Støtter skal umiddelbart over Læsset forbindes med Jerntraad eller Tove. Er Støtterne mindst 2,4 cm tykke, kan de dog ogsaa forbindes med Brædder, paasømmede paa *Siden* af Støtterne (Fig. 7).

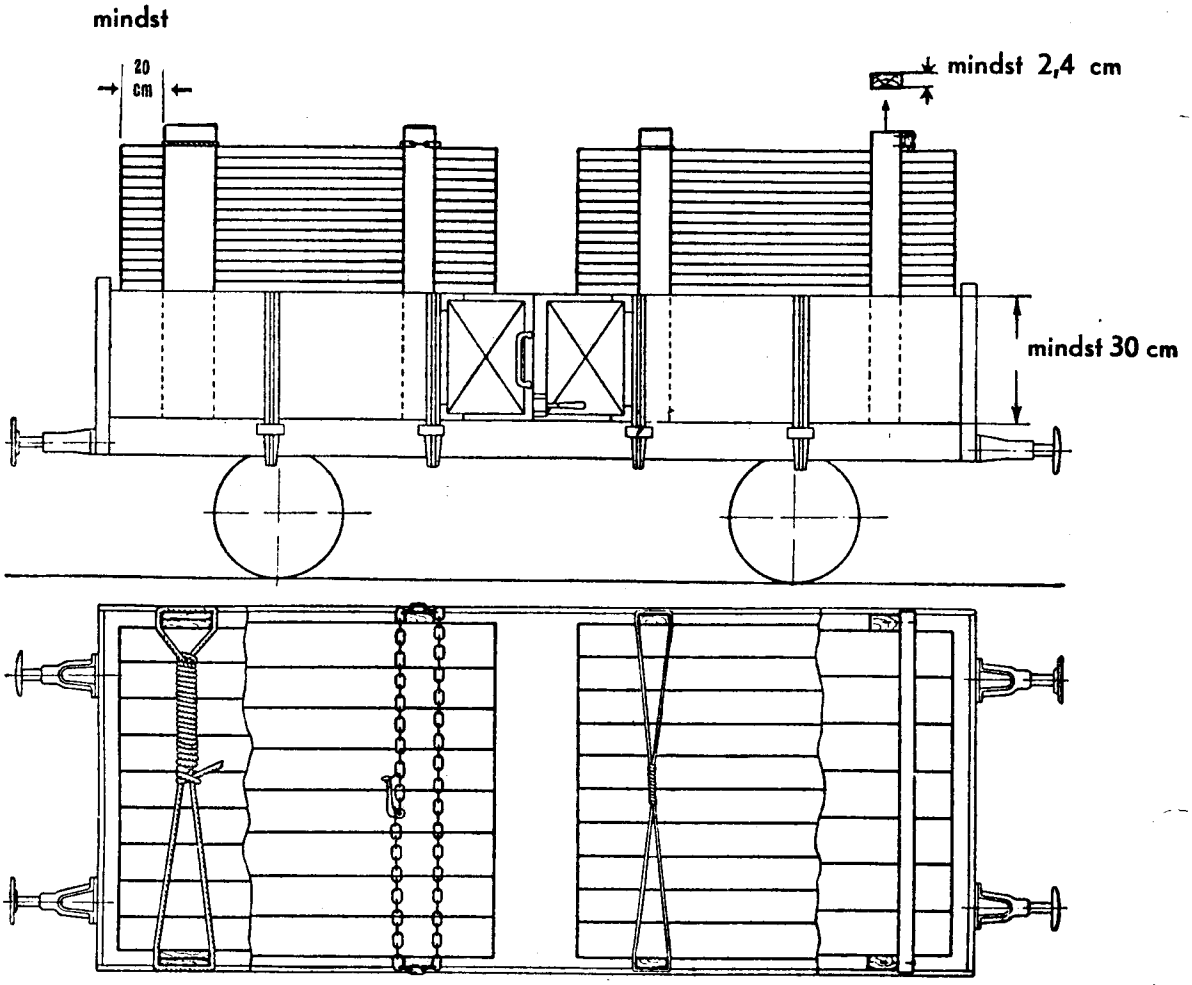

Fig. 7.

Naar Læsset op over Støtterne, skal disse fastsømmes til Læsset, og de over for hinanden værende Støtter skal forbindes omhyggeligt med Jerntraad (Fig. 8).

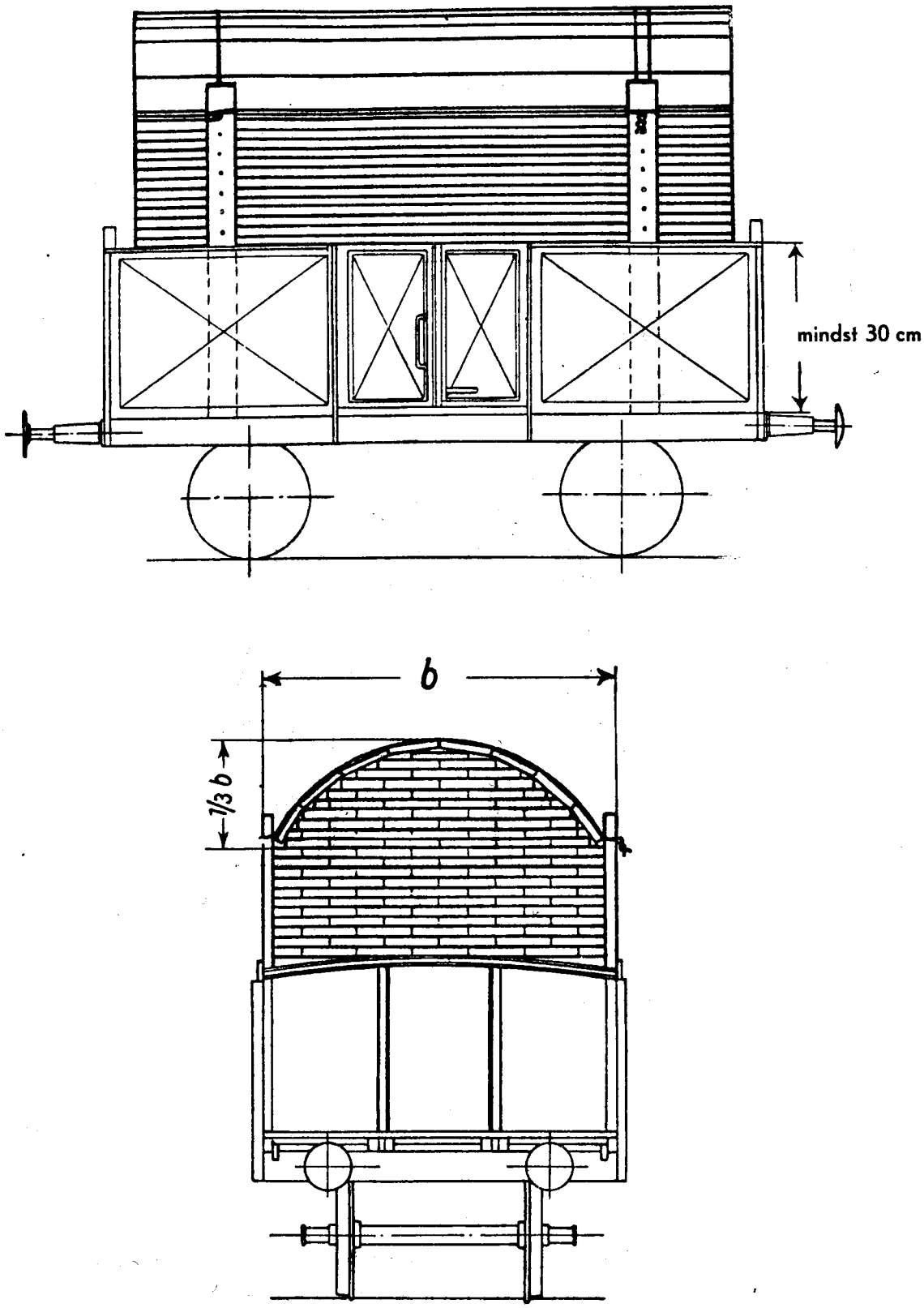

Fig. 8.

Brædder, Bjælker og Planker, men ikke andet skaaret Træ, kan læsses op over Sidevæggene uden Anvendelse af Træstøtter, naar Læsset afsluttes bueformet (jfr. Side 73) og Vogn og Læs paa mindst to Steder af hver Trælængde omslynges med Kæder (Fig. 9).

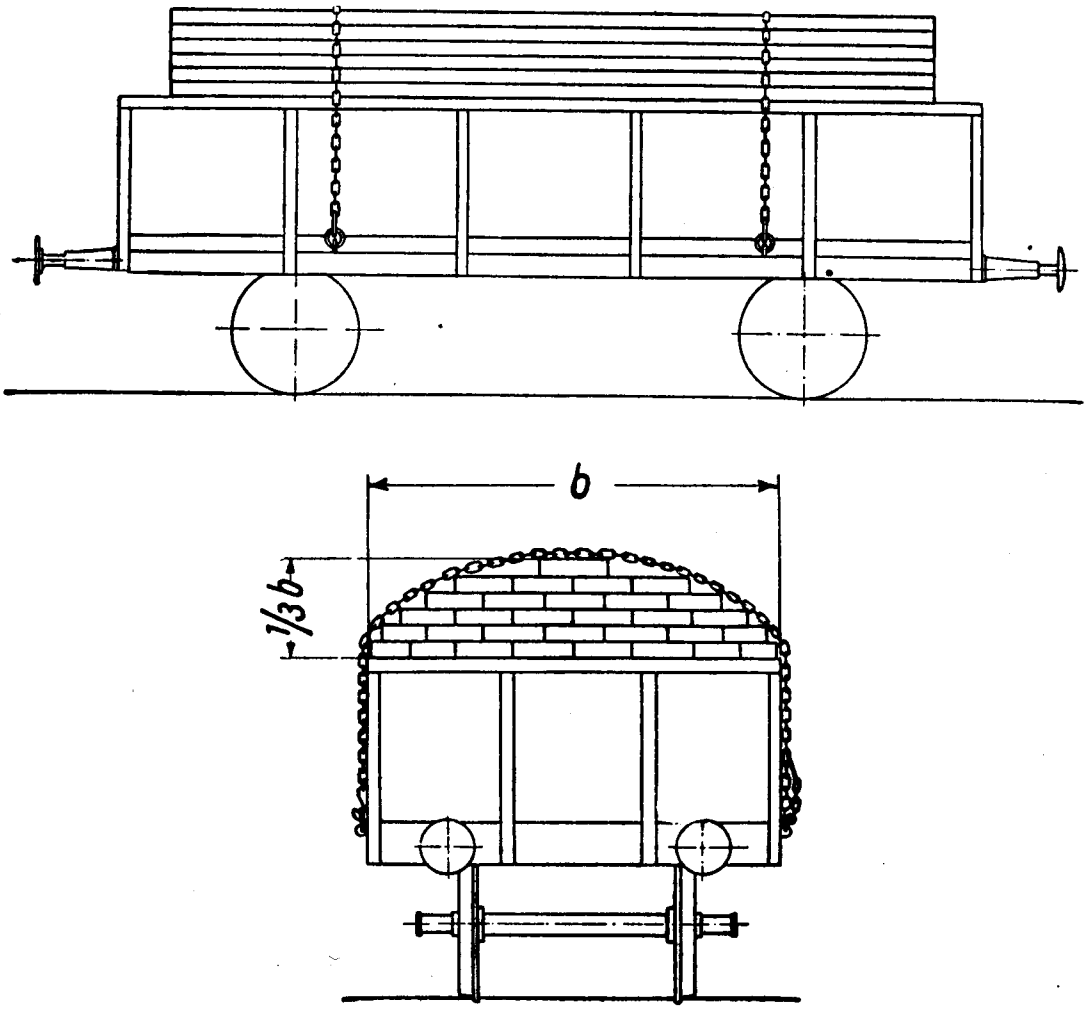

Fig. 9.

Ved Læsning paa Vogne, der hverken har Sidevægge eller Sidestøtter.

Herom henvises til R.I.V. og V.W.Ü.

Træ med uregelmæssige Flader (Brænde, Pæle, Træstammer med under 30 cm Tværmaal o. l.).

Ved Læsning paa Vogne med Sidestøtter.

Træet skal læsses paa langs i Vognen. Naar Læsset ikke op over Sidestøtterne, skal mindst 2 Par Støtter for hver Trælængde forbindes parvis umiddelbart over Læsset med Kæder, Jerntraad eller Tove, der strammes ved Hjælp af Spænde, Knebel eller lign. Bestaar Læsset af Rundholter, der er under 20 cm i Tværmaal, skal Læsset desuden fastholdes med Kæder, Jerntraad eller Tove paa Midten af hver Trælængde.

Naar Læsset op over Sidestøtterne, skal hver Trælængde holdes fast af mindst 2 Par Støtter og holdes nede af 2 stramt spændte Kæder. De over for hinanden værende Sidestøtter skal derhos forbindes parvis med Jerntraad gennem Midten af Læsset (Fig. 10).

Er Træet krumt, saa at det ikke kan ligge fast og sikkert, maa Læsset ikke naa op over Sidestøtterne.

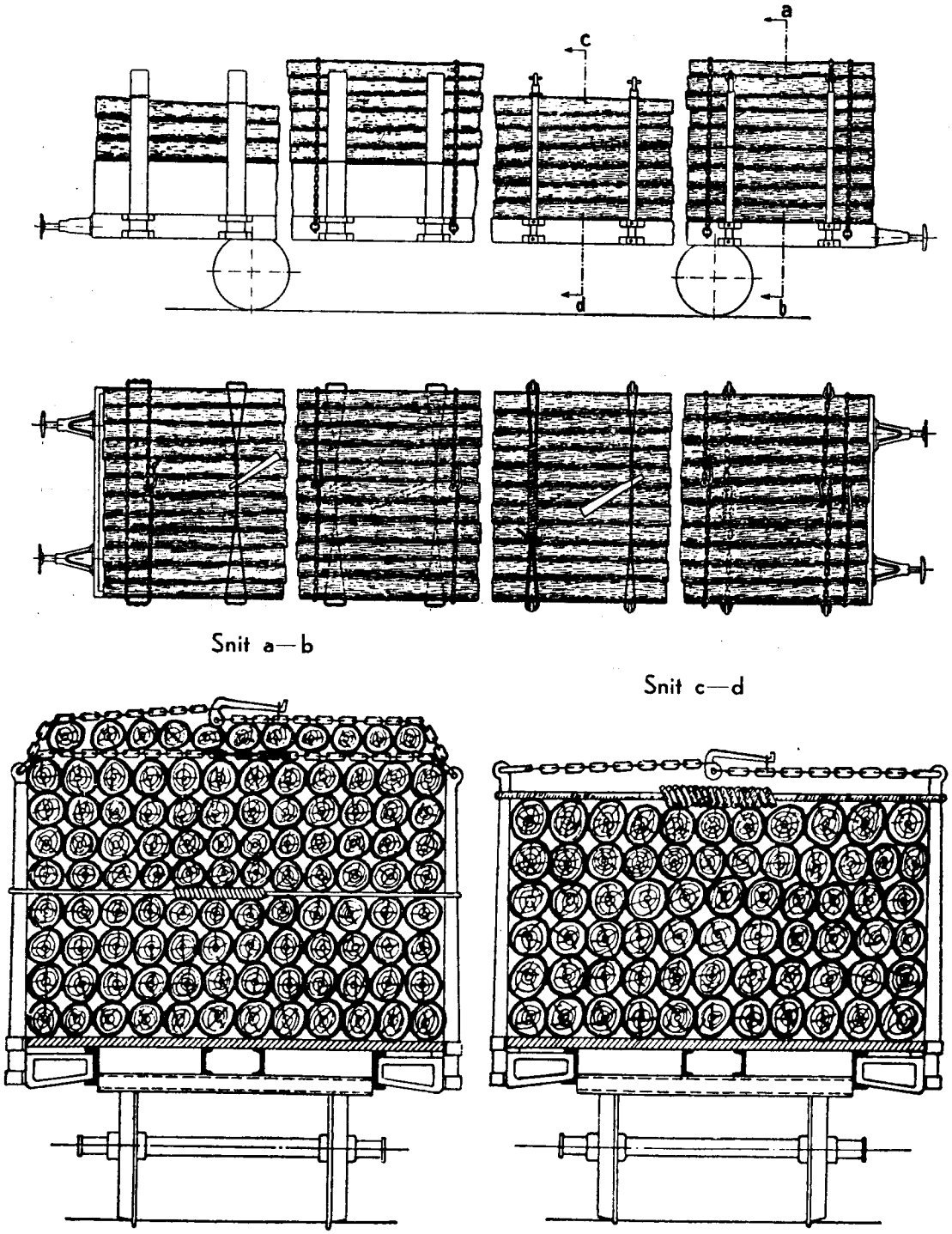

Fig. 10.

Ved Læsning paa Vogne med Sidevægge.
Anvendelse af løse Træstøtter.

Læssets Højde over Vognbunden maa ikke overstige 2,5 m. Træ, der er mere end 2,4 m langt, og som er læsset paa langs i Vognen, kan læsses op over Vognsiderne, naar der paa begge Sider af hver Trælængde anbringes 2, mindst 15 cm tykke Træstøtter. Træstøtterne skal staa paa Vognbunden og fastspigres til Læssets yderste Lag, hvorhos den øverste Ende af de over for hinanden staaende Støtter skal forbindes med stramt spændte Kæder, Jerntraad eller Tove eller med paasømmede, mindst 2,4 cm tykke Brædder, se Fig. 11.

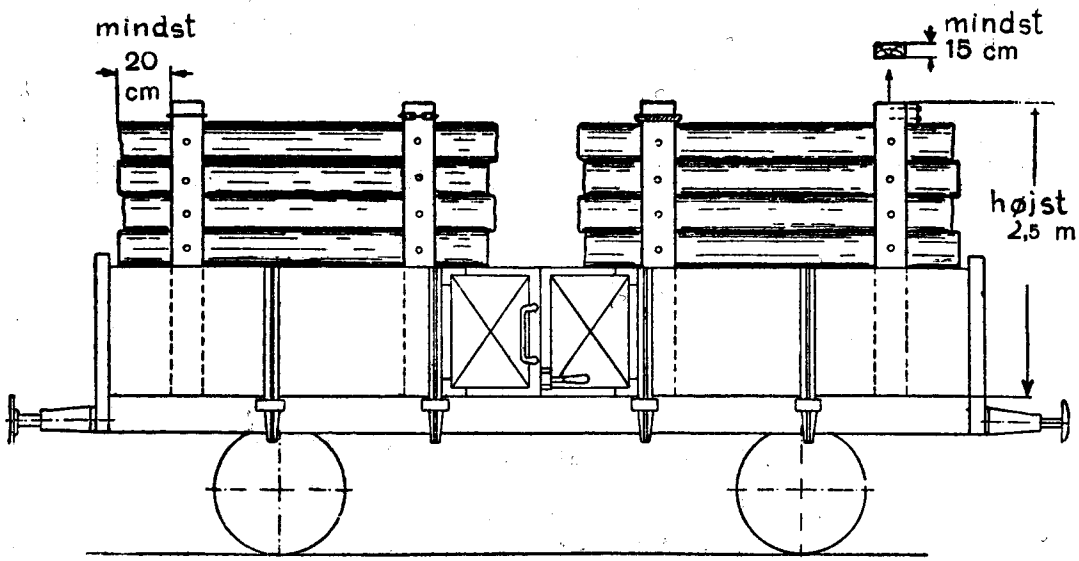

Fig. 11.

Kransdannelse.

Ved Læsning af Brænde, Rundholter, Pæle, Træsveller o. l. kan Vognsiderne forhøjes ved, at lodret stillede Træstykker opstilles i en uafbrudt Række rundt langs Vognvæggene, saa at der dannes en Krans, der sikrer Læsset mod at forskydes og falde af. Træstykkerne, der anvendes til Dannelse af Kransen, skal være omtrent lige lange og tykke og saa lidt krumme som muligt. De skal være mindst 80 cm lange og mindst 10 cm tykke. (I Stedet for een Krans, bestaaende af mindst 10 cm tykke Træstykker, kan anvendes en dobbelt Krans af mindst 6 cm tykke Træstykker). Træstykkerne, der skal naa mindst 10 cm op over Læsset, skal staa paa Vognbunden eller paa et af Læsset dannet vandret Lag.

De øvrige Træstykker skal læsses paa langs i Vognen, mellem Dørene dog paa tværs. Bliver der herefter nogen Plads tilovers, udfyldes den ved lodret stillede Træstykker (Fig. 12 og 13).

Læssets Højde over Vognbunden maa ikke overstige 2,5 m.

I Vogne med Sidefløjdøre skal der, naar Træstykkernes Længde tillader det, i Væghøjde foran Dørene anbringes et Lag af vandret liggende Træstykker, hvis Ender skal støtte sig mod

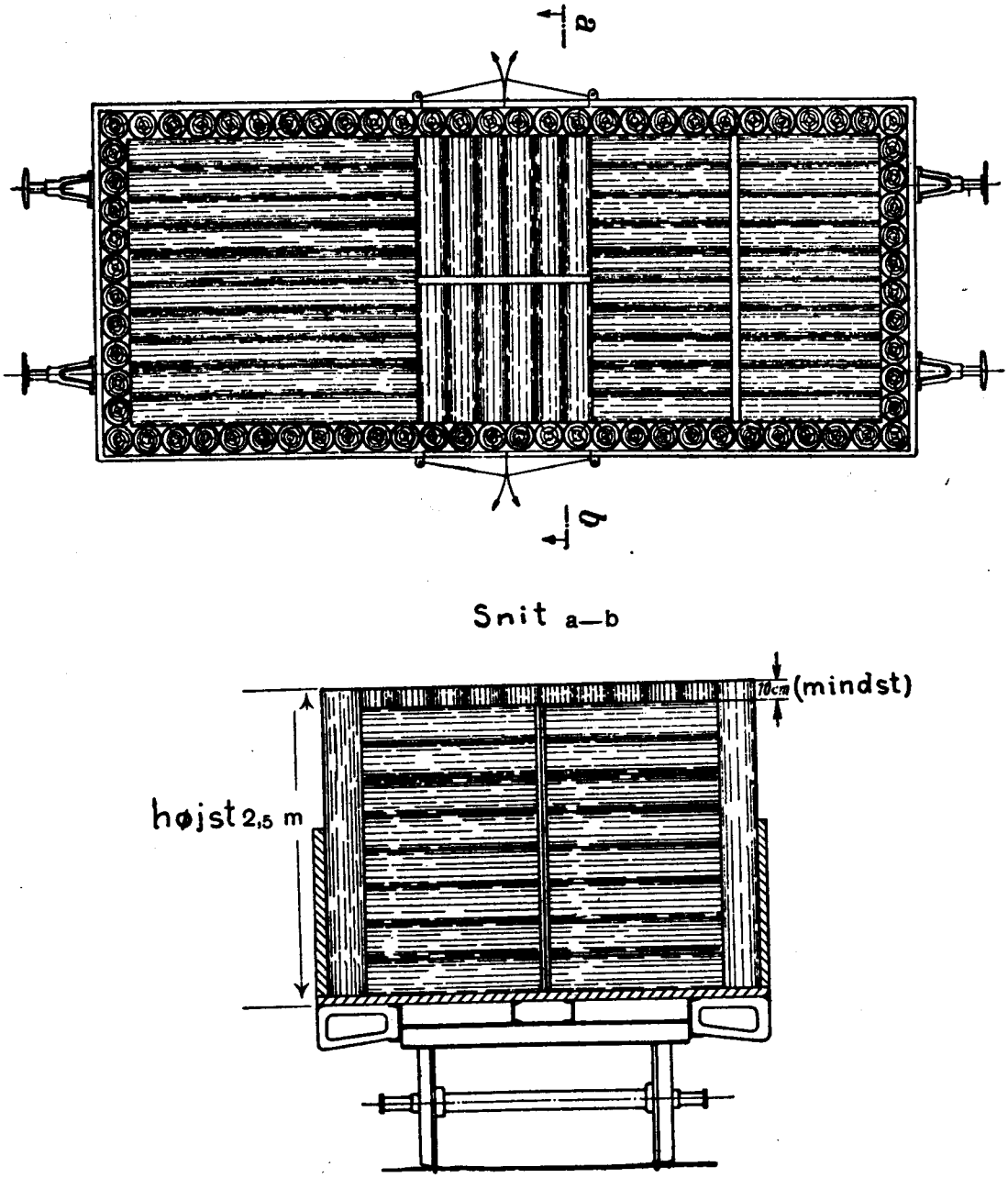

Fig. 12.

de faste Sidevægge. Langs Sidevæggene maa der da opstilles endnu en Række lodret stillede Træstykker. Naar Læsset foran Dørene er sikret paa denne Maade, behøver Træstykkerne mellem Vogndørene ikke at læsses paa tværs (Fig. 14).

Anvendes kun een Række lodret, direkte paa Vognbunden stillede Træstykker, maa Læsset mellem disse naa op til det dobbelte af Sidevæggenes Højde.

I Vogne med mindst 90 cm høje Sidevægge, maa Læsset, naar der kun anvendes een Række lodret, direkte paa Vognbunden stillede Træstykker og disse har en Tykkelse paa mindst

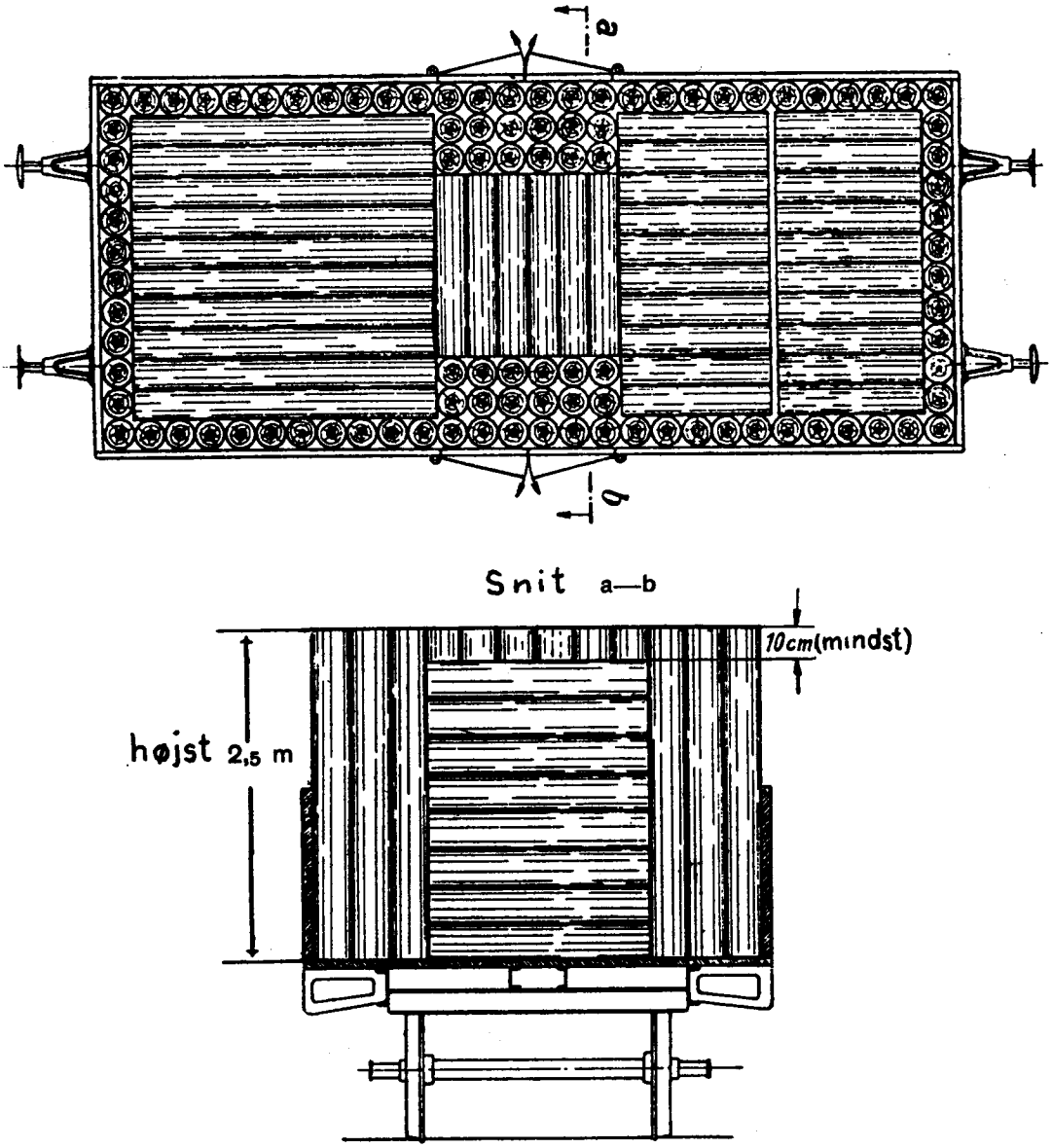

Fig. 13.

15 cm, endog være højere end det dobbelte af Sidevæggenes Højde, men Læsset skal da yderligere sikres ved, at der over hver af de i Vognens Længderetning liggende Stabler anbringes en Forbindelse mellem de 2 over for hinanden omtrent ved Stablens Midte staaende lodrette Træstykker enten ved Hjælp af Kæder, Jerntraad eller Tove (Fig. 15).

Er de lodret stillede Træstykker ikke anbragt direkte paa Vognbunden, men paa et Lag af Læsset, maa de højst naa op over Vognsiderne med Halvdelen af deres Længde.

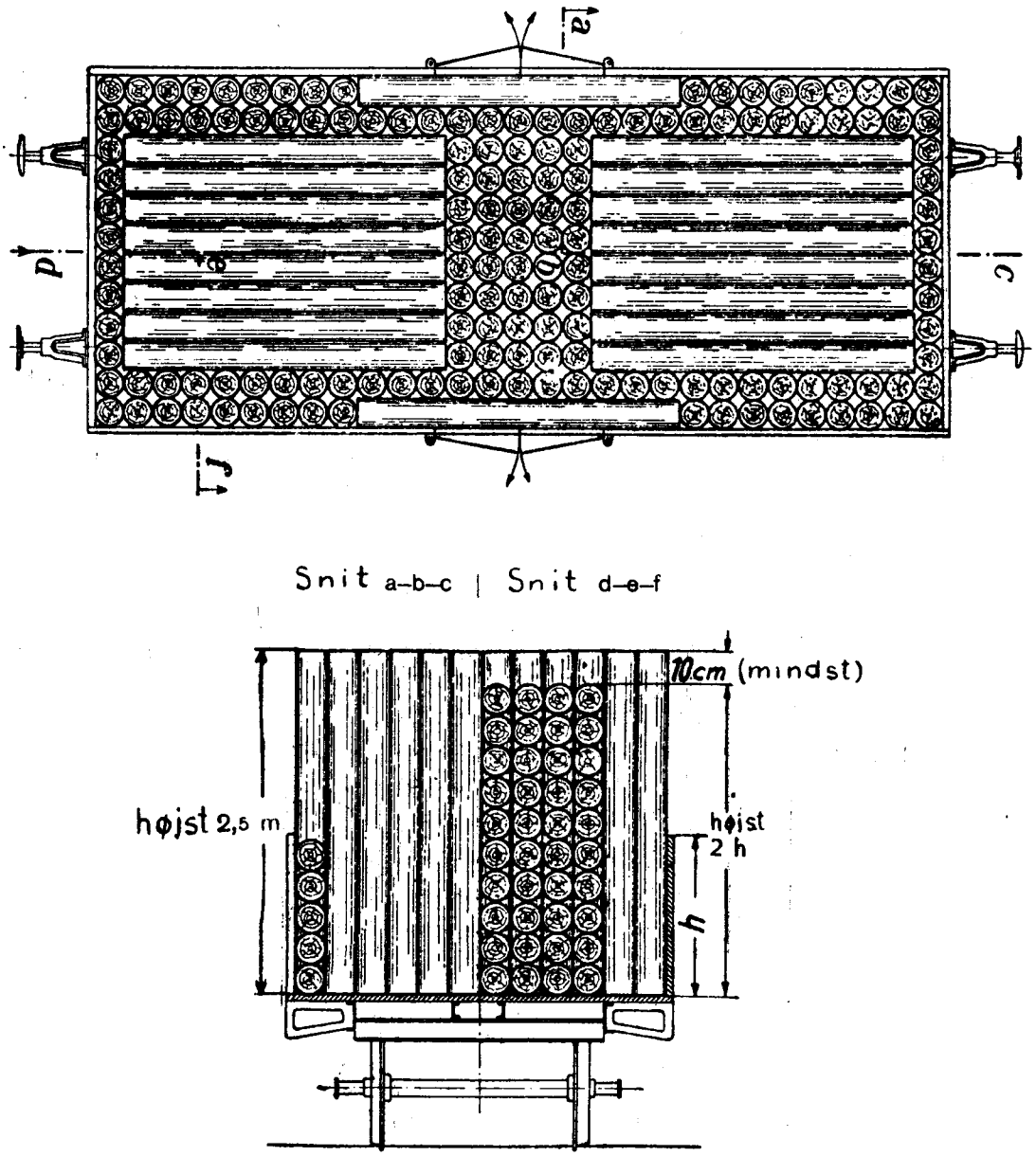

Fig. 14.

Foruden en paa Vognbunden rundt langs Væggene stillet Række af lodrette Træstykker kan der paa et vandret Lag af Læsset opstilles endnu en Række af lodrette Træstykker; men Træstykkerne i 1. Række maa da højst naa 35 cm op over Sidevæggene, og Træstykkerne i 2. Række maa højst naa 25 cm op over 1. Række (Fig. 16).

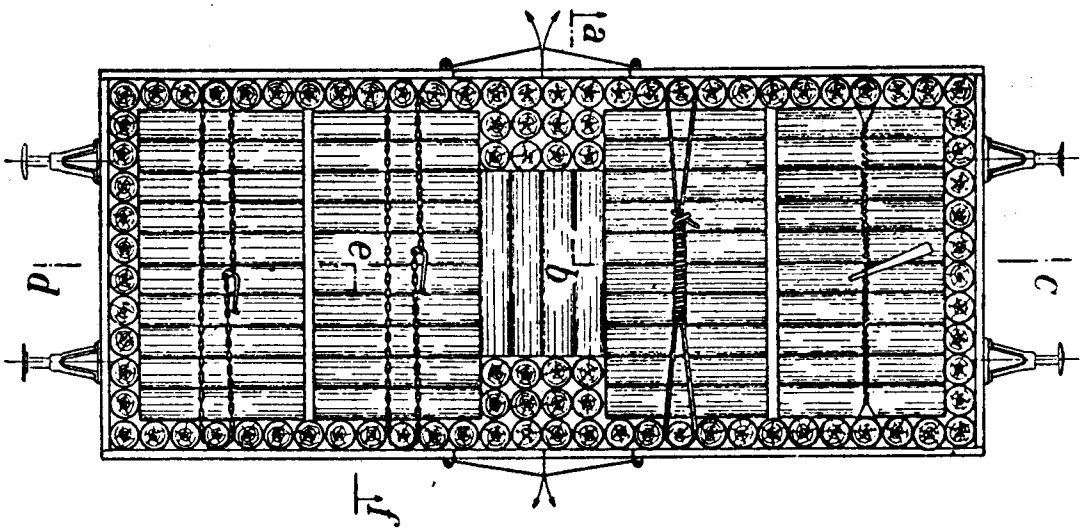
a
b
c
d
e
f
g

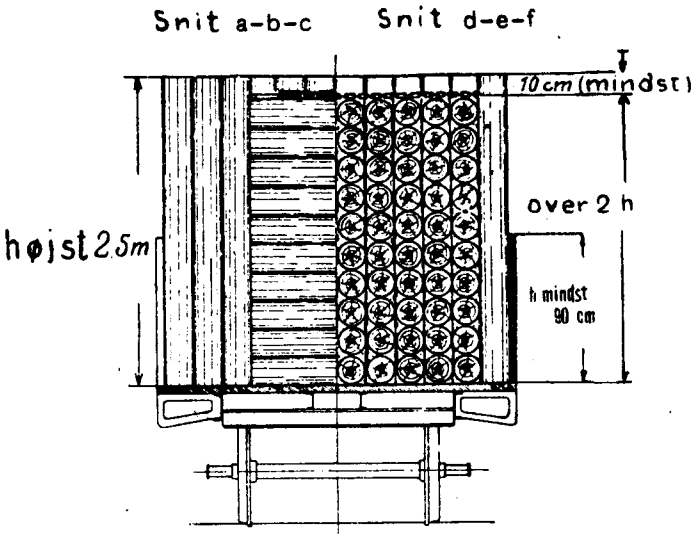
Snit a-b-c
Snit d-e-f
10 cm (mindst)
over 2 h
højst 2,5m
h mindst
90 cm

Fig. 15.

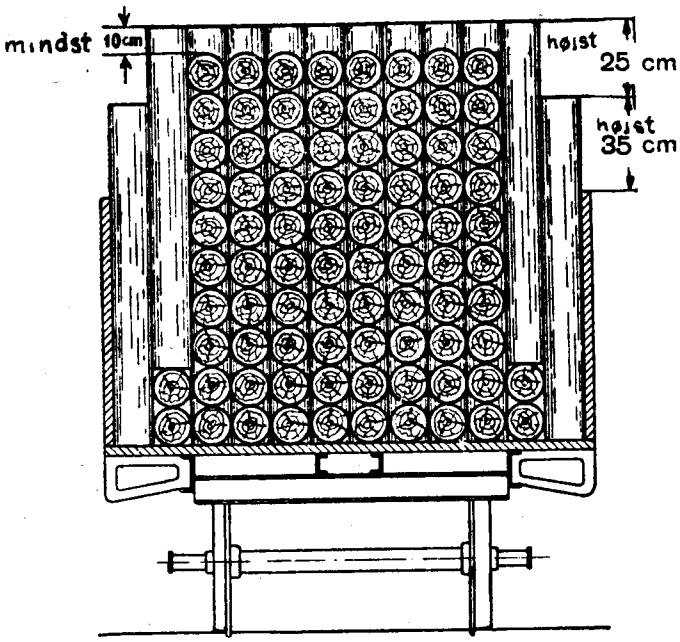
mindst
10cm
højst
25 cm
højst
35 cm

Fig. 16.

Der kan ogsaa, hvis det er nødvendigt, anvendes 2 Rækker lodret stillede Træstykker, begge opstillet paa vandrette Lag af Læsset, men Træstykkerne i saavel 1. som 2. Række skal da være mindst 1 m lange, og Træstykkerne i 1. Række maa højst naa 50 cm op over Vognsiderne og Træstykkerne i 2. Række højst

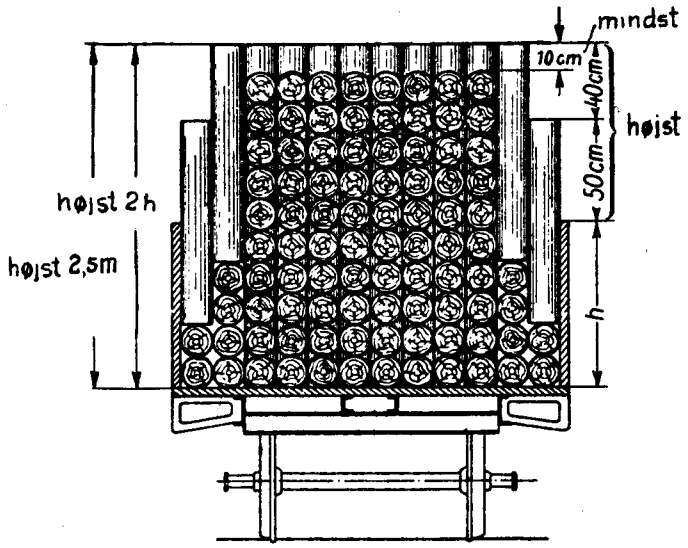

Fig. 17.

40 cm op over 1. Række. 2. Række maa derhos ikke naa højere op end til det dobbelte af Vognsidernes Højde (Fig. 17).

Træstammer med et Tværmaal paa mindst 30 cm.

De udvendige Stammer skal normalt ligge tæt ind mod Sidevæggene, henholdsvis Sidestøtterne (og da fastholdt af mindst 2 Par Sidestøtter). De tykkere Stammer skal ligge underst, Stammer af ulige Vækst i Reglen øverst. Korte Stykker maa ikke lægges ved Siderne, men i Midten af Læsset (Fig. 18).

Saafremt Midtpunktet af Stammernes Endeflader i Læssets øverste Lag ligger *under* Vognsidernes Overkant, henholdsvis under Sidestøtternes Spidser, kan Stammerne i det *øverste* Lag læsses saaledes, at de ikke berører Vognsiderne, henholdsvis Sidestøtterne (Fig. 19), men udfylder Stammerne i det *underste* Lag ikke hele Vognens Bredde, og kan andre Stammer ikke presses ned imellem dem, skal der til Sikring af Læsset fastklemmes Træstykker mellem Stammerne (Fig. 20). Er Læsset mere end 1 m højt, skal det omslynges med Kæder, Jerntraad eller Tove. Anvendes Vogne med *Træ*sidestøtter, skal (foruden denne Omslyngning) Sidestøtterne forbindes med Kæder, Jern-

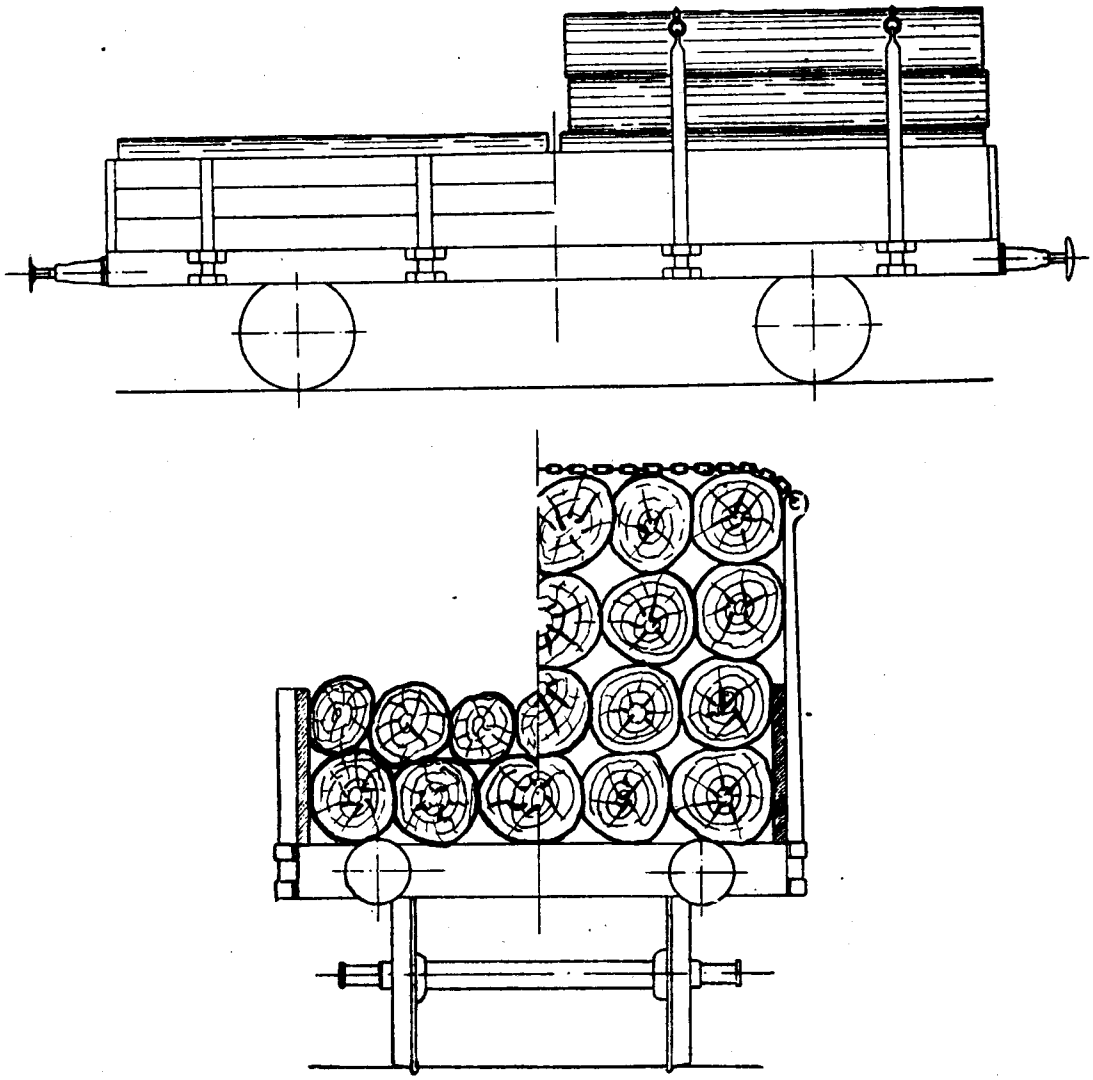

Fig. 18.

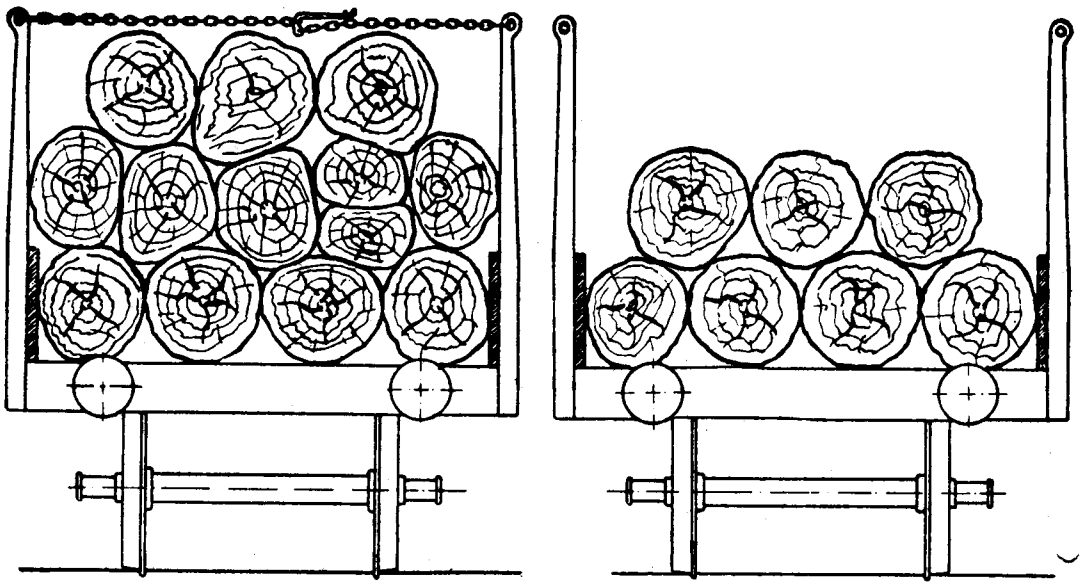

Fig. 19.

traad eller Tove. Anvendes Vogne med *Jern*sidestøtter, kan Omslyngning af Læsset derimod undlades, naar Sidestøtterne forbindes med Kæder, Jerntraad eller Tove, Alle Forbindelser og Besnøringer skal være spændt stramt.

Saafremt Midtpunktet af Stammernes Endeflader i Læssets øverste Lag ligger *over* Vognsidernes Overkant, henholdsvis over

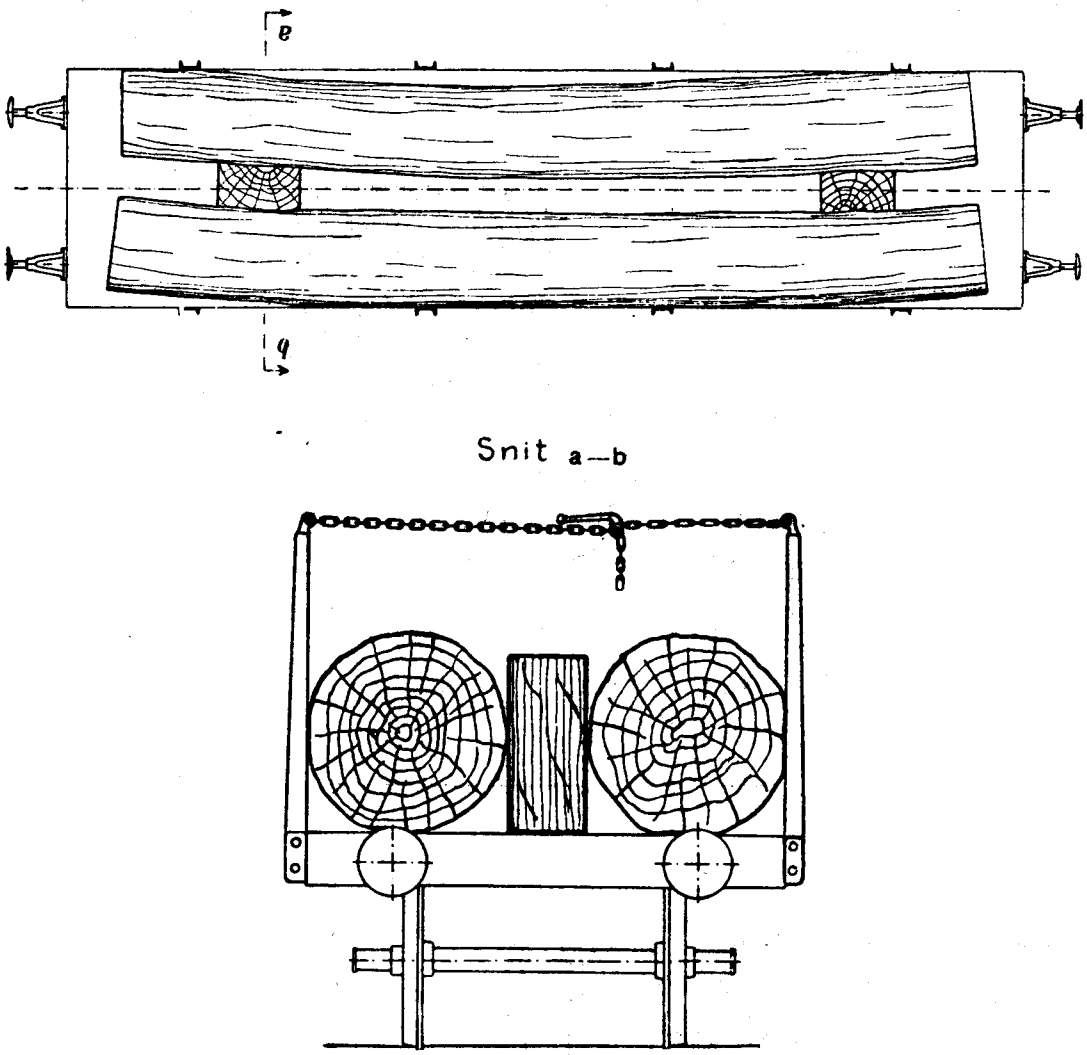

Fig. 20.

Sidestøtternes Spidser, skal det paases, at Læsset ikke hviler oven paa Vognvæggene eller Sidestøtterne. Læsset skal afsluttes i Form af en Mangekant, og den Del af Læsset, der naar op over Sidevæggene, henholdsvis Sidestøtterne, maa ikke være højere end $^1/_3$ af Læssets Bredde. Hele Læssets Højde over Vognbunden maa ikke overstige 2,7 m. Læsset skal paa mindst 2 Steder af hver Trælængde omslynges med Kæder, Jerntraad eller Tove. Anvendes Vogne med *Træ*sidestøtter skal (foruden denne Omslyngning) Sidestøtterne forbindes med Kæder, Jerntraad eller Tove. Anvendes Vogne med *Jern*sidestøtter, kan Omslyng-

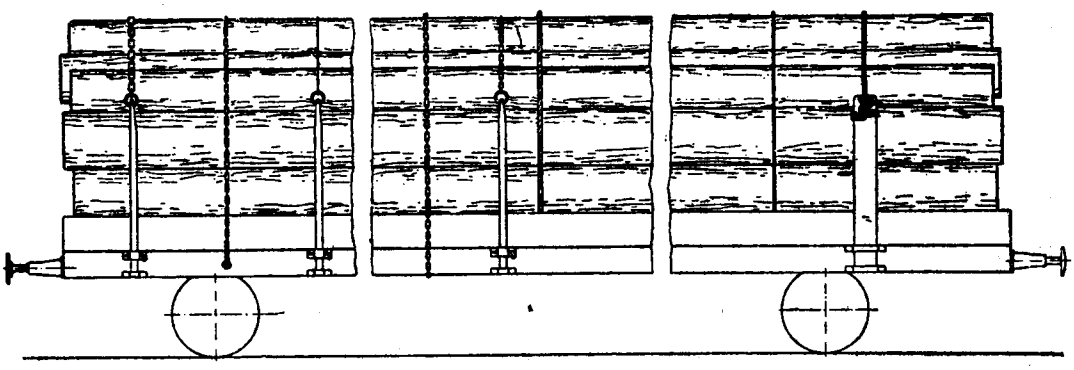

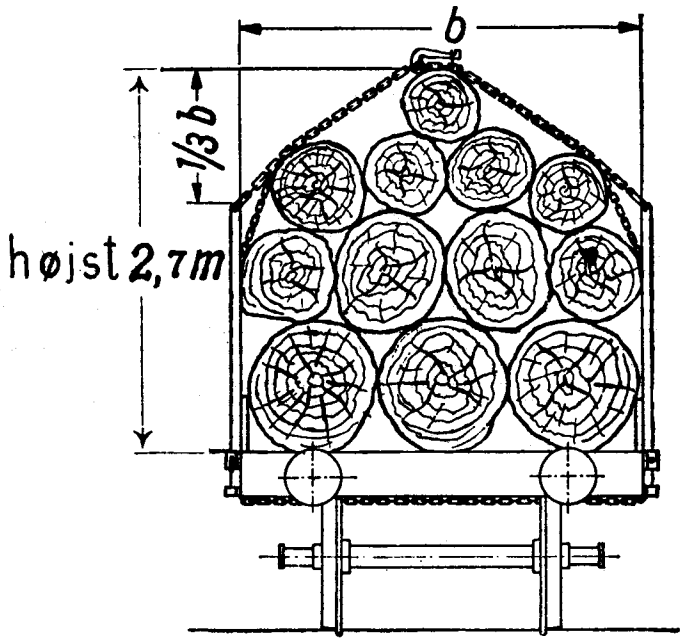

Fig. 21.

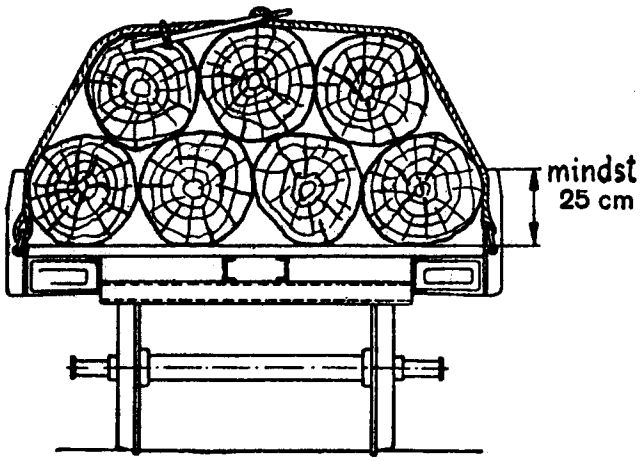

Fig. 22.

ning af Læsset derimod undlades, naar Sidestøtterne forbindes med Kæder, Jerntraad eller Tove (Fig. 21).

Anvendes Vogne med lave (dog mindst 25 cm høje) Sidevægge uden Sidestøtter, kan det tillades, at den Del af Læsset,

der naar op over Vognsiderne, er højere end $^1/_3$ af Læssets Bredde, men Læsset maa da ikke bestaa af mere end to eller tre Lag, alt efter Stammernes Størrelse, og Stammerne i de øvre Lag skal ligge fast ned mellem Stammerne i de underliggende Lag, hvorhos Læsset skal holdes sammen med to eller tre Kæder, Jerntraad eller Tove, strammede med Knebel, se Fig. 22.

Telegrafstænger og Ledningsmaster af Træ samt lange tynde Rundholter.

Telegrafstænger og Ledningsmaster af Træ samt lange tynde Rundholter kan foruden at læsses efter de foran for Træ med

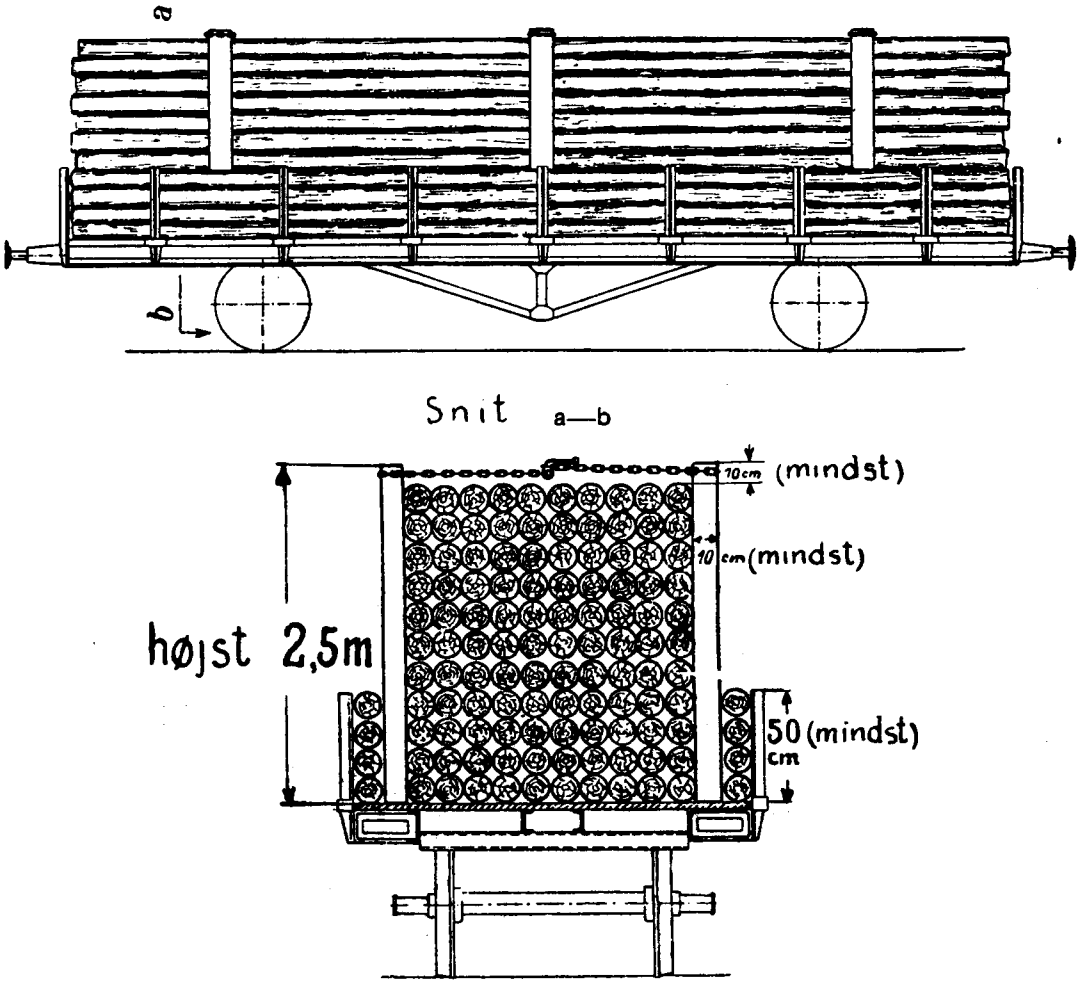

Fig. 23.

uregelmæssige Flader nævnte Forskrifter læsses paa Vogne med mindst 50 cm høje Sidestøtter paa den Maade, at der langs med og indtil Sidestøtternes Højde lægges een Række Stænger; inden for denne Række Stænger anbringes direkte paa Vognbunden mindst 10 cm tykke, lodret stillede Træstykker, og inden

for disse igen anbringes de øvrige Stænger, der saaledes kan læsses op over Vognsidestøtternes Højde.

Der skal anbringes mindst 3 lodret stillede Træstykker paa hver Side af Læsset, og Træstykkerne, der skal naa mindst 10 cm op over det øverste Lag Stænger, skal parvis forbindes med stramt udspændte Kæder, Jerntraad eller Tove.

Læssets Højde over Vognbunden maa ikke overstige 2,5 m, se iøvrigt Fig. 23.

Læsning af tunge Genstande.

Tunge Genstande skal læsses saaledes, at Læsset hviler paa flere af Vognens Længde- og Tværdragere. Har Genstandene kun en lille Liggeflade, maa der derfor ved Hjælp af Bjælker eller lignende sørges for, at Vægten bliver overført til flest mulige Tværdragere. Læssets Tyngdepunkt skal ligge omtrent over Vognbundens Midte.

Genstande, der for ikke at overskride Ladeprofilet maa læsses skraatstillede, maa ikke holdes paa Plads ved Hjælp af Kæder eller Traad, men Genstandene skal afstives af solide Træbukke med gode Liggeflader, og det skal paases, at Vognen ikke bliver overlæsset i den ene Side.

Jern maa i Almindelighed ikke hvile direkte paa Jern; som Mellemlæg skal anvendes blødt Træ. Mellemlæg kan dog undværes, naar Jernstykker som f. Eks. Skinner, Formjern, Stangjern og Betonrundjern, er læsset saaledes ind i og over hverandre, at deres Gnidning imod hverandre hindrer Læssets Forskydning.

Genstande, der skal aflæsses med Kran, skal hvile paa Bundstrøer, der maa være saa tykke, at Kæder eller Gribere kan føres ind under Godset.

Skinner, Jernsveller, Langjern og *Jernbjælker* samt *Tromler, Rør, Dampkedler o. l.* skal ved Hjælp af Strøer, Kiler, Kæder eller Jerntraad fastholdes saaledes, at Stød og Rystelser hverken kan faa dem til at vælte eller forskubbe sig paa langs eller paa tværs. For at sikre *Skinner* mod Forskydninger paa langs i Vognen skal Skinnerne i hvert Lag forbindes med hverandre ved dobbelt Jerntraad, der trækkes igennem Laskeboltehullerne. Har Vognbunden en opstaaende Kant, skal der over en Tværdrager i Nærheden af Vognens Endeaksler eller Truckcentrer som Underlag for Skinnerne anbringes Bræddestykker af blødt Træ af mindst samme Tykkelse som den opstaaende Kant. Paa

Vogne med Sidestøtter og uden Endevægge kan *Langjern,* saasom Rundjern, Fladjern, Vinkeljern, U-Jern og T-Jern, paa højst 15 cm Højde og Bredde, *sammenbundtet Jern* og *Skinner,* der er læsset sammenklappet med hveranden Skinne staaende paa Foden, hveranden lagt med Skinnehovedet ned i Mellemrummet

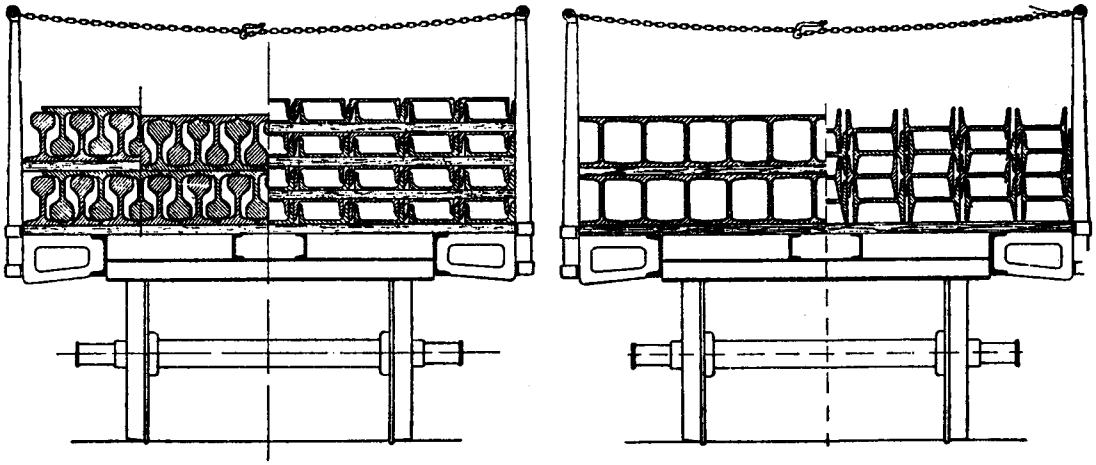

Fig. 24.

mellem de staaende Skinner, dog læsses uden særlig Sikring mod Forskydning (Fig. 24).

Tromler, Rør, Dampkedler o. l. skal i Reglen læsses paa langs i Vognen. De skal læsses saaledes, at de hverken berører Vognbunden eller ligger unødvendigt højt over den. Læsset skal hvile paa Strøer af friskt, skarpkantet Træ, hvis Overflader skal være formet som en Bue. Strøerne skal være sikret mod Forskydninger i Vognens Længderetning, f. Eks. med Anbringelse af Tværstykker mellem Strøerne, og i Vognens Tværretning ved Anbringelse af Kiler for Enderne af Strøerne.

Om Læsning af *Køretøjer* i indenlandsk Færdsel henvises til Godsbefordringsreglementet, i udenlandsk Færdsel til R.I.V./V.W.Ü.

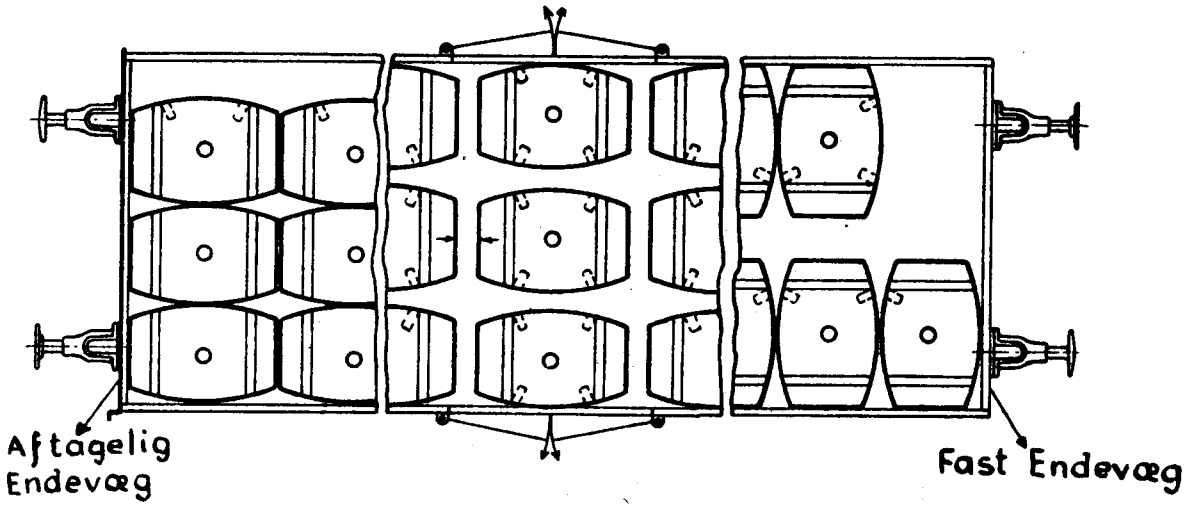

Fig. 25.

Fyldte Fade og *Tønder* maa kun læsses paa Vogne med Sidevægge. Fadene og Tønderne kan læsses staaende eller liggende, men maa ikke staa skraat. Naar Læsset op over Vognsiderne, skal det være omhyggeligt sikret mod at forskydes eller at falde ned. Fyldte Fade eller Tønder, der ligger an mod en aftagelig Endevæg, skal læsses paa langs i Vognen. Fyldte Fade eller Tønder, der ligger inden for Vogndøren, skal mod Dørsiden sikres med 2 Kiler (Fig. 25).

Naar fyldte Fade eller Tønder ikke er støttet paa begge Sider (af Vognvæg eller andre Fade eller Tønder), skal de sikres med Kiler. Ved Læsning paa langs i Vognen skal de Fade eller Tønder, der ligger nærmest Endevæggen, ved Hjælp af Træklodser eller lignende sikres mod Længdeforskydninger, saafremt de ikke ligger an mod Endevæggen (Fig. 25). Læsses fyldte Fade eller Tønder staaende, skal den Ende, hvori Proppen findes, vende opad. Læsses Fadene eller Tønderne liggende, skal Spunsen vende opad.

Kabeltromler skal hvile paa Sveller eller lignende saaledes, at Tromlerne ikke rører Vognbunden. Tromlerne skal være absolut sikrede imod at kunne rulle eller vælte.

Læsning af lette Genstande.

Tomme Fade, Tønder, Kasser o. l.

Tomme Fade, Tønder, Kasser og lignende skal sikres saaledes, at de ikke kan falde af. Anvendes Vogne med Sidestøtter, kan Læsset sikres ved, at Sidestøtterne forbindes med Jerntraad, der trækkes fra Sidestøtte til Sidestøtte. Anvendes Vogne med Sidevægge, og naar Læsset op over Sidevæggene, skal der mellem Læsset og Vognvæggene anbringes løse Støtter, som forbindes med Jerntraad.

Hø, Halm, Tobak, Bark, Tørvestrøelse, Træuld o. l.

Til Hø, Halm, Tobak, Bark, Tørvestrøelse, Træuld og lignende skal saa vidt muligt anvendes Vogne med høje Sidevægge eller med høje Sidestøtter. Læsset skal, hvad enten det er løst, presset eller i Baller, (se dog nedenfor) sikres ved Besnøring, enten ved 2 fra Puffer til Puffer korsvis anbragte Liner (Fig. 26) eller ved 2 eller flere Liner paa tværs og 1 Line paa langs af Vognen (Fig. 27). Er Godset løst, kan der dog ogsaa anvendes Læssetræ, som ved Tov, der fastgøres til Pufferkurvene eller andet Sted, trækkes stramt ned ved begge Ender (Fig. 28).

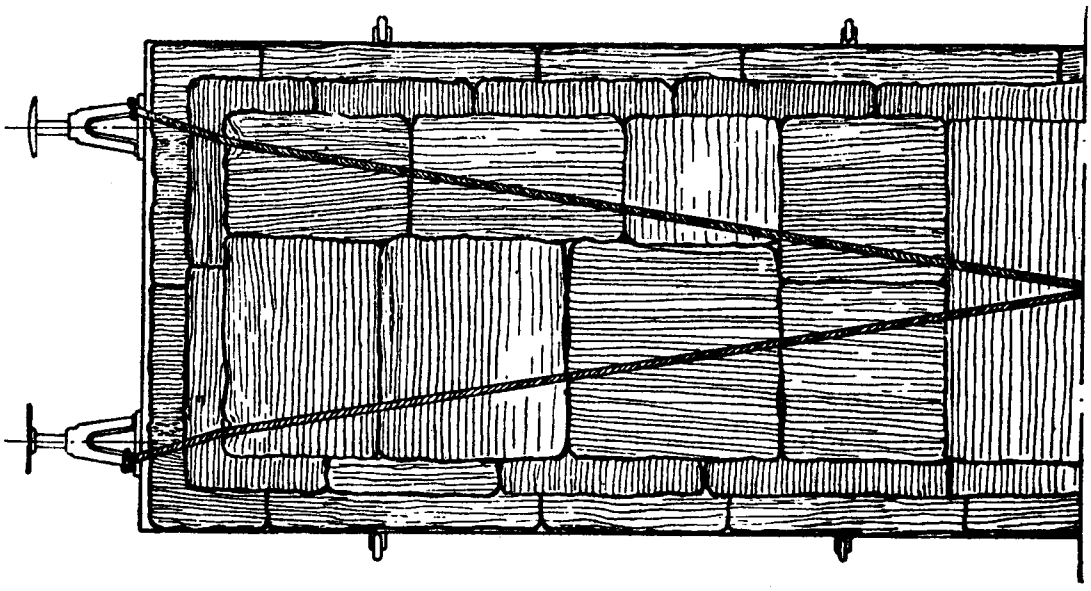

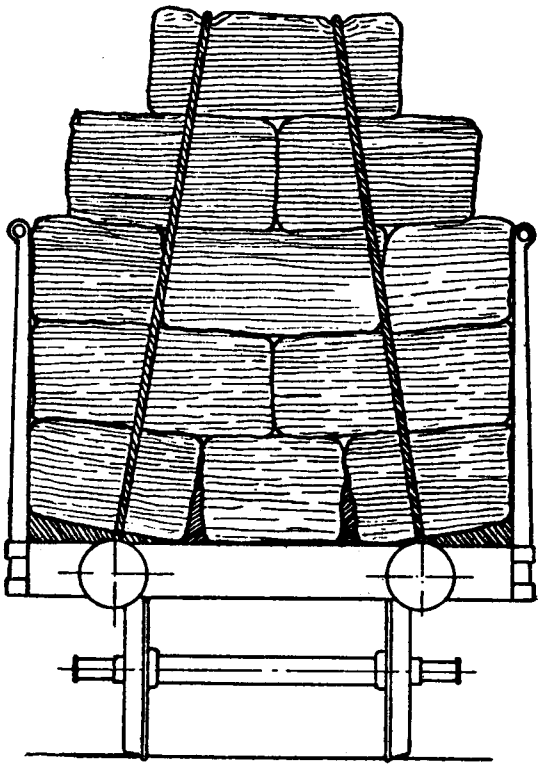

Fig. 26.

Bestaar Læsset af Baller, skal Midten af det sidste Lag, som støttes af (naar helt ud til) Vognvæggene eller Sidestøtterne, være under disses Overkant. Er Læsset *ikke højere,* d. v. s. er alle Lag støttet af Vognsiderne, henh. Sidestøtterne, kan der, naar Godset er saa tungt, at dets Vægt hindrer det i at blæse af, og det drejer sig om *indenlandske* Transporter, ses bort fra Besnøring. Er Læsset højere, skal de oven over liggende Lag trækkes ca. 10 cm ind mod Vognmidte (Fig. 26 og 27). Ogsaa i

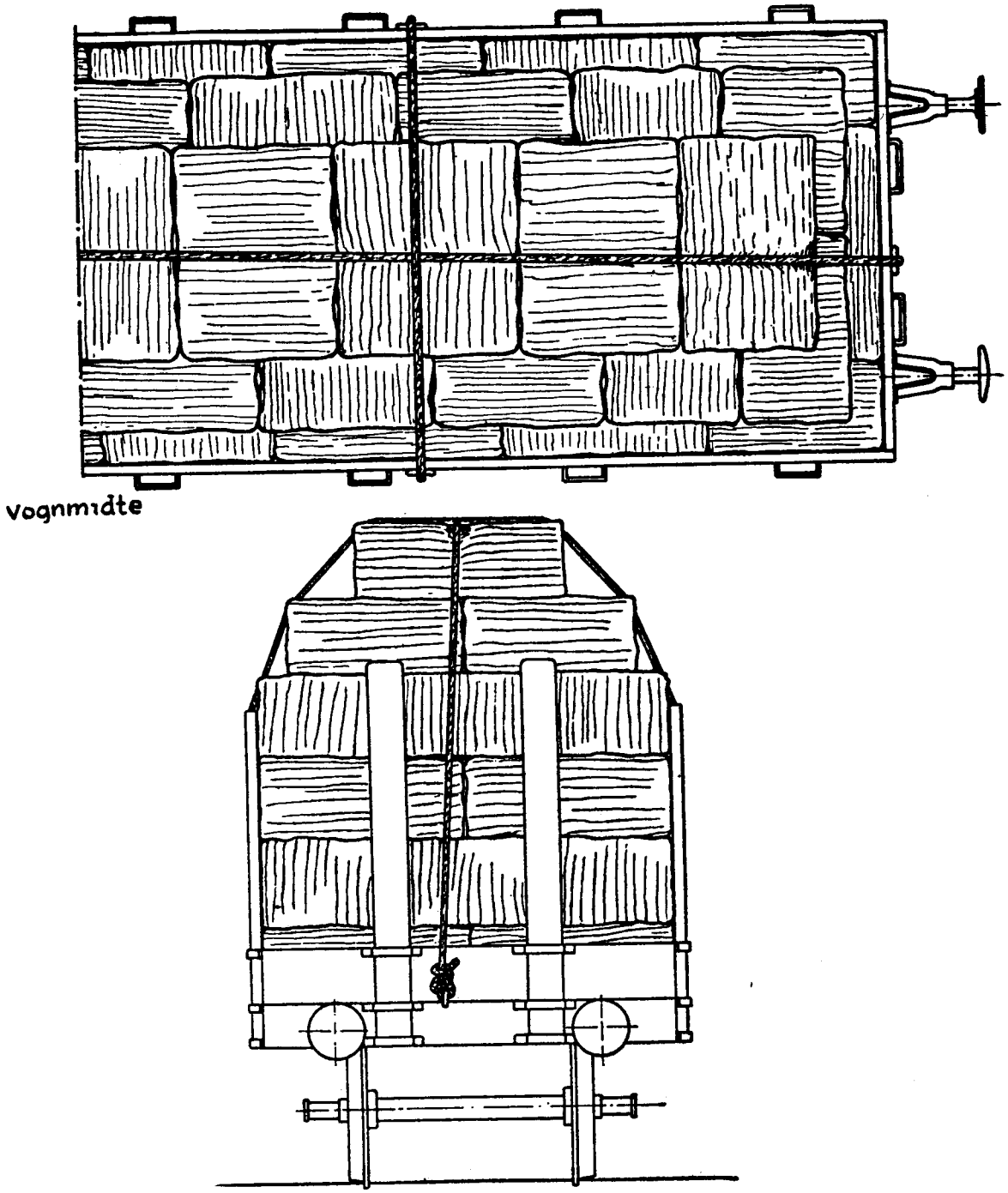

Fig. 27.

saadanne Tilfælde kan der ved *indenlandske* Transporter ses bort fra Besnøring, men kun saafremt Ballerne er saa tunge og saaledes indbyrdes forbundet, at Forskydninger er udelukket. (Om Besnøringer uden paa Presenninger se Side 110).

Da Læsset erfaringsmæssigt synker sammen under Transporten, maa den Del af Læsset, der naar op over Vognvæggenes eller Sidestøtternes Overkant, ikke naa helt ud til Profilets yderste Grænse, men der skal være et Spillerum paa ca. 170 mm til begge Sider.

Til Besnøringer skal anvendes solidt Reb; Jerntraad maa ikke benyttes. Følgende Rebsorter kan anvendes: *Kokusreb* af mindst 10 mm Diameter, *Manillareb* (Landbrugsreb) af mindst 6 mm Diameter, *indisk Hampereb* (Hovedstolsreb) af mindst 8 mm Diameter, *Java-Kordel* (Sisal) 3-løbet 300 (d. v. s. at hver af Rebets 3 Dele har en Vægt, der svarer til højst 300 m pr. kg), samt *sammensnoet Høstbindegarn,* snoet af mindst 4 Stk. Garn, som hvert har en Vægt, der svarer til højst 400 m pr. kg. Andre Rebsorter kan anvendes, saafremt de mindst har samme Styrke som de nævnte. Papirgarn maa ikke anvendes, da det taber sin Styrke, naar det bliver vaadt.

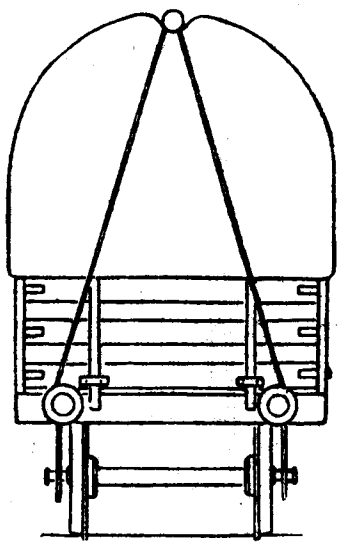

Fig. 28.

Om Benyttelse af Presenninger til Dækning af letantændelige Varer, se Side 73 og 110.

Læsning af gammelt Jern, Blikstumper o. l.

Gammelt Jern, Jernblik, Blikstumper o. l., der sendes i aabne Vogne, forlanges ikke dækket med Presenning, naar Læsset enten bestaar af store, tunge Jernstykker eller er belagt med store fastliggende Jernplader e. l., der udelukker, at Stumper kan blæse eller falde af undervejs.

Saafremt Læsset ikke er sikret paa denne Maade, har Forsenderen Valget mellem at benytte egne Presenninger eller Presenninger, der ejes af Jernbanen. Anvendes sidstnævnte Presenninger, skal Læsset omgives af et Træstillads, der er ca $^1/_3$ m højere end Læsset, saa at Presenningen ikke kan hænge ned paa dette. Stilladsets øverste Ramme

skal være forsynet med Tværribber og en Længderibbe, hvorpaa Presenningen kan hvile. Stilladset skal gaa rundt om Læsset og maa ikke have skarpe Kanter eller Ender, der kan beskadige Presenningen. Til yderligere Beskyttelse af Presenningen skal den Del af Læsset, der er højere end Sidefjælene, desuden paa Sider og Ender dækkes med Lærred.

Læsset kan ogsaa dækkes med Hø- eller Halmknipper for at spare Træstilladset, naar Presenningen derved opnaar en virkelig Beskyttelse.

Læsning paa to eller flere Vogne.

Er Gods saa langt, at det ikke kan læsses paa een Vogn (eventuelt med Løber, se Side 72) kan der — alt efter Godsets Art og under Iagttagelse af følgende særlige Bestemmelser — anvendes:

2 Vogne med Vrideskamler, eventuelt med een Mellemvogn, og i *indenlandsk* Færdsel endvidere

2 Vogne uden Vrideskamler

og til Skinner og Betonrundjern,

2 eller flere Vogne uden Vrideskamler.

Anvendelse af 2 Vogne med Vrideskamler.

Saadanne Vogne findes ikke i De danske Statsbaner's Vognpark, og da den nævnte Læssemaade saaledes normalt kun vil blive anvendt i international Forbindelse, henvises til Læssebestemmelserne i R.I.V. og V.W.Ü.

Lange Genstande, læsset paa 2 Vogne med Vrideskamler, maa ikke, medmindre særlig Tilladelse er indhentet fra Generaldirektoratet, overføres paa *kurvet* Spor paa Færger.

Anvendelse af 2 Vogne uden Vrideskamler.

Er 2 P-Vogne hver for sig i samme Højde læsset med korte Stammer, som kan rummes i Vognene, kan der oven paa saadanne parvis sammenkoblede Læs (Underlæs) læsses indtil 15 Stk. svære 10—14 m Stammer eller ca. 20 Stk. lettere 10—11 m Stammer (Overlæs), naar Læsningen sker saaledes:

Op imod hver af Vognsiderne skal der anbringes 2 forsvarlige Sidestøtter, altsaa ialt 8 Støtter, af hvilke de 4 (2 paa hver Side) afskæres saaledes, at de lange Stammer alle ligger

højere end Afskæringsstedet, medens de andre 4 Støtter derimod skal naa saa højt op, at de kan tjene som Reservestøtter for Overlæsset (se Fig. 29) for det Tilfælde, at f. Eks. et Uheld ved Rangeringen skulde medføre en Tværforskydning af Læsset. Ved Anbringelsen af Sidestøtterne maa det her — som i alle andre Tilfælde, hvor Sidestøtter benyttes med Sammen-

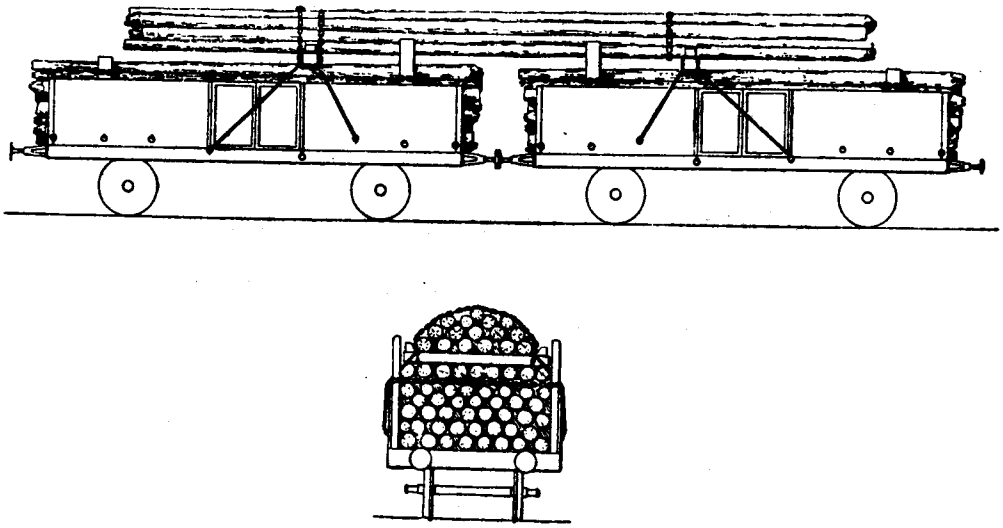

Fig. 29.

læsning for Øje — iagttages, at det underste Lag af Læsset stuves sammen, saaledes at det holder Støtterne fast ind mod Vognsiderne, idet Presset fra Støtterne for oven i modsat Fald kan beskadige Vognens Sidefjæle; af samme Grund maa modstaaende Sidestøtter surres sammen ved 1 cm langleddede Kæder med Spændeanordning over Underlæsset.

I hver Vogn anbringes der dernæst paa tværs over Underlæsset en solid Bundstrø, hvorpaa Overlæsset hviler. Bundstrøerne maa have gode Anlægsflader, have en Tykkelse af mindst 175 mm og en Bredde af 200 mm, og det maa paases, at Overlæsset ikke kan komme til at berøre nogen af Stammerne i Underlæsset.

Midt paa og paa tværs af begge Strøerne sømmes paa disses Underflade en trekantet Kile, som ved at gaa ned i Hulrummet mellem to af de øverste Stammer i Underlæsset skal hindre Strøerne i at forskydes sideværts.

Bundstrøerne anbringes ud for Dørstolperne nærmest ved de mod hinanden vendende Ender af Vognene; de maa ligge godt fast paa Underlæsset og forsynes ved Enderne med forsvarlige kileformede Stopklodser, der skal optage Sidetrykkene fra Overlæsset. Dette maa paa sit bredeste Sted (forneden) ikke over-

stige den indvendige Afstand mellem Sidestøtterne ÷ 400 mm, for at Overlæsset ikke skal kunne tage imod Side-Støtterne under Vognenes Kørsel i Kurve.

For under Rangering at hindre en Forskydning af Overlæsset maa dette surres til den ene Strø ved Hjælp af en med Krog og Strammeled forsynet 1 cm langleddet Kæde, som gaar over Læsset med begge Parter og ned under hver sin Ende af den paagældende Bundstrø. Naar Kæden er strammet godt, anbringes desuden foroven i den øverste Stamme en Krampe, som fastholder Kæden.

Ved den anden Strø er det tilstrækkeligt i Nærheden af denne at surre omkring hele Overlæsset med en Kæde eller et Reb.

Enderne af Strøerne forsynes hver med to 1½ cm tykke Reb, hvoraf et føres frem og et tilbage og surres til de nærmeste Binderinge, og det anbefales yderligere at sikre Strøerne mod Forskydning ved at sømme dem til 2 à 3 af de øverste Stammer i Underlæsset (Fig. 29).

Af de nævnte Kæder og Reb er der anskaffet 8 Sæt, som er oplagt saaledes:

1	Sæt	paa	Hillerød	Station
1	»	»	Ringsted	»
1	»	»	Køge	»
1	»	»	Kavslunde	»
1	»	»	Stevnstrup	»
3	»	»	Silkeborg	»

Hvert Sæt er mærket med Hjemstedsstationens Navn.

Disse Læsseredskaber kan udlejes sætvis mod en Betaling af 5 Kr. pr. Sæt pr. Læs. Rekvisition sendes til Hjemstedsstationen, der tilsender Genstandene fragtfrit, ligesom de Stationer, hvor Vogne med de heromhandlede Læsseredskaber tømmes, tilbagesender disse til Hjemstedsstationen paa Følgeseddel.

De paagældende Hjemstedsstationer skal paase, at Læsseredskaberne modtages tilbage, og er ansvarlige for, at de stedse holdes i god og brugbar Stand.

I øvrigt kan Skinner og Betonrundjern, hvis Længde ikke overstiger 20 m, samt andre lange Genstande læsses paa almindelige aabne Vogne under Iagttagelse af følgende Bestemmelser:

Læsset skal hvile paa Strøer (Træstykker), saaledes at det intet Sted kommer Vognbunden nærmere end 100 mm, hvilket Maal dog skal forøges til ca. 250 mm, saafremt Læsset skal befordres med Færger.

Af Strøer maa der kun findes 1 Stk. i hver af Vognene, saa vidt muligt anbragt paa Midten tværs paa Vognbundens Længderetning. Strøerne skal være saa lange, at de naar ud over Vognens Længdedragere (d. v. s. indtil 50 à 75 mm fra Vognsiden).

Tykkelsen af de forskellige Vognes Strøer skal i øvrigt være saaledes, at Vognenes mulige forskellige Bundhøjde udjævnes.

Naar Læsset fylder Vognenes hele Bredde, skal der desuden omtrent midt paa hver Vogns Længdesider anbringes og solidt fastgøres lodret stillede Træstykker, der kan holde Læsset frit af Vognsiderne. Er Læssets Længde over 11 m, skal Træstykkerne være mindst 130 mm tykke, er dets Længde 8½—11 m, skal Træstykkerne være mindst 100 mm tykke og for Længder under 8½ m mindst 80 mm tykke. Træstykkernes Bredde skal være mindst 150 mm.

Naar Afsenderen ikke leverer Strøer og lodret stillede Træstykker, skal de leveres af Afsendelsesstationen, og der benyttes da kassable Sveller, som rekvireres hos vedkommende Baneformand. Svellerne behandles som løst Materiel, men Tilbagesendelsen til deres Hjemsted skal foregaa lejlighedsvis.

Strøer og Træstykker maa under ingen Omstændigheder spigres til Vognenes Sidebeklædning eller Gulv, men skal spigres eller surres fast til Læsset samt forbindes indbyrdes.

2 sammenlæssede Vogne uden Vrideskamler maa ikke overføres paa *kurvet* Spor paa Færger og maa ikke føres over de fra Københavns Godsbanegaard, Helsingør og Randers Stationer udgaaende Havnebaner. 2 Vogne uden Vrideskamler kan derfor ikke læsses til Amagerbanen, Helsingør—Hornbæk—Gilleleje Jernbane over Helsingør og Randers—Hadsund Jernbane over Randers.

Anvendelse af 2 eller flere Vogne uden Vrideskamler.

Skinner paa indtil 60 m Længde kan forsendes læssede paa 2 eller flere Vogne uden Vrideskamler under Iagttagelse af følgende Bestemmelser:

Der skal anvendes Vogne med Sidevægge eller Vogne med Sidestøtter. Vognene skal være stramt sammenkoblet.

Skinnerne skal læsses staaende paa Foden ved Siden af hinanden (enkelte Lag) eller *sammenklappet* med hveranden Skinne staaende paa Foden og hveranden lagt med Skinnehovedet nedad i Mellemrummet mellem de staaende Skinner (dobbelte Lag).

Læsset maa højst bestaa af 2 Lag. Er det underste Lag enkelt, skal det øverste Lag ogsaa være enkelt.

Skinnerne skal læsses saaledes, at alle Vognenes, navnlig Endevognenes Hjul er omtrent ens belastet. Hver enkelt Vogns Belastning maa højst andrage 90 % af den Vognen paamalede Last.

Læsset skal hvile paa Strøer (Tømmerstykker) — normalt 3 i hver Vogn — af mindst 100 mm Tykkelse. Strøerne, hvis Overflader skal være lige, og hvis Højder skal afpasses saaledes, at Vognenes Hjul belastes omtrent ens, skal være saa lange, at de naar fra Sidevæg til Sidevæg, henholdsvis fra Sidestøtte til Sidestøtte. Strøerne maa ikke spigres til Vognenes Sidebeklædning eller Gulv.

Skinnerne maa ikke ligge an mod Vognenes Sidevægge, henholdsvis Sidestøtter, men der skal, naar Vognene henstaar paa lige Spor, være et Mellemrum paa mindst 300 mm mellem Skinnerne og Sidevæggene, henholdsvis Sidestøtterne. For at hindre Sideforskydning skal der paa begge de Strøer, der er nærmest Skinneenderne, fastspigres Træklodser, som til den ene Side ligger an mod de yderste Skinner, til den anden Side mod Vognens Sidevægge, henholdsvis Sidestøtter, og som er højere end Skinnelaget.

Bestaar Læsset af 2 Lag Skinner, skal der mellem Lagene anbringes Mellemlæg af Træ, og det øverste Lag skal da sikres paa samme Maade som det underste.

Mellem Skinneenderne og Vognenes Endevægge og mellem Skinneenderne og de yderste Strøer skal der være en Afstand, som maalt i cm mindst er 20 + 10 × Antallet af sammenlæssede Vogne. De yderste Strøer paa de enkelte Vogne maa ikke ligge uden for paagældende Vogns yderste Aksler.

Til Sikring mod Længdeforskydninger skal Skinnerne i hvert Lag sammenbindes med 8 mm tyk Jerntraad, der trækkes gennem Laskeboltehullerne. Sammenbindingen maa dog ikke være strammere, end at Skinnerne ved Passage gennem Kurver kan forskyde sig lidt i Længderetningen.

Betonrundjern, der er fra 14 til 60 m langt og har en Tykkelse paa indtil 55 mm, kan læsses paa 2 eller flere Vogne uden Vrideskamler under Iagttagelse af følgende Bestemmelser:

Der skal anvendes Vogne med Sidevægge eller Vogne med Sidestøtter. Vognene skal være stramt sammenkoblet.

Læsset maa ikke naa op over Sidevæggene, henholdsvis over

Sidestøtternes Overkant. Jernet bør være bundtet. Er Jernet af forskellig Tykkelse, skal de tykkeste Stykker ligge i Midten.

Betonrundjernet skal læsses saaledes, at alle Vognenes, navnlig Endevognenes Hjul er omtrent ens belastet. Hver enkelt Vogns Belastning maa højst andrage 90 % af den Vognen paamalede Last.

Mellem Jernet og Sidevæggene, henholdsvis mellem Jernet og Sidestøtterne skal der være et Mellemrum paa mindst 150 mm og mellem Jernets Endeflader og Ydervognenes Endevægge skal der være en Afstand, som maalt i cm mindst er 10 + 5 × Antallet af sammenlæssede Vogne.

Vogne, der saaledes er sammenlæsset med Skinner eller Betonrundjern, maa kun overføres paa lige Spor paa Færger. Drejer det sig om Skinner eller Betonrundjern, af Længde over 20 m, maa Vognene kun befordres bagest i Tog, og Ombordsætning paa Færger maa ikke finde Sted ved Høj- eller Lavvande paa over, henholdsvis under 75 cm.